

PRODUTOS

SUGGAR



A vida real não acontece em cenas perfeitas.

Ela acontece na rotina, nos encontros que surgem sem aviso e nos dias que precisam simplesmente funcionar.

A casa é onde essas histórias ganham forma.

Onde o cuidado se repete, onde
o tempo passa e onde os momentos
simples constroem lembranças.

A Suggar acredita nessa casa vivida.
Prática, possível e acolhedora.

Uma casa que não precisa impressionar,
precisa fazer sentido.

Por isso, a marca existe para apoiar o dia a dia
e permitir que a vida siga seu curso.

Sem interferir, sem interromper.

Quando a casa funciona,
a história acontece.

E quando a história acontece,
a Suggar está presente.

Se tem história, tem Suggar.

Sumário

5	ADEGAS
9	FRIGOBARES
12	MÁQUINA DE GELO
14	CHURRASQUEIRAS
17	FOGÕES
33	COOKTOPS
44	DEPURADORES
49	COIFAS
68	FORNOS
76	LAVADORAS
85	CENTRÍFUGAS
87	SECADORA
89	PASSADEIRAS
92	UMIDIFICADOR DE AR



Se tem momentos para celebrar, tem *Suggar*.



Adegas



Adega Climatizada Suggar Lyon 13 Garrafas Inox com Compressor

Luz interna, controle digital de temperatura, compressor e moldura inox. Compacta e moderna, conserva vinhos e espumantes na temperatura ideal.

AD1511/22IX

Temperatura
4°C a 18°C

Refrigeração
por compressor

Porta em aço inox
e vidro integrado

- Refrigeração por compressor
- Para vinhos e espumantes
- Porta em aço inox com vidro integrado
- Iluminação interna com LED
- Display digital para controle de temperatura
- Ausência de vibrações
- Fácil instalação
- Potência: 85W
- Baixo consumo: 0,085kWh

TABELA TÉCNICA

COR	INOX
MOD.127V	AD1511IX
CÓD. EAN 127V	789.651.850.936-3
MOD.220V	AD1522IX
CÓD. EAN 220V	789.651.850.937-0
QTD. PÇS CAIXA	1
PROD. S/ EMB. (LargxAltxProf cm)	43,5x52,0x47,0
PROD. C/ EMB. (LargxAltxProf cm)	46,0x54,0x51,5
PESO S/ EMB. (kg)	18,0
PESO C/ EMB. (kg)	20,0

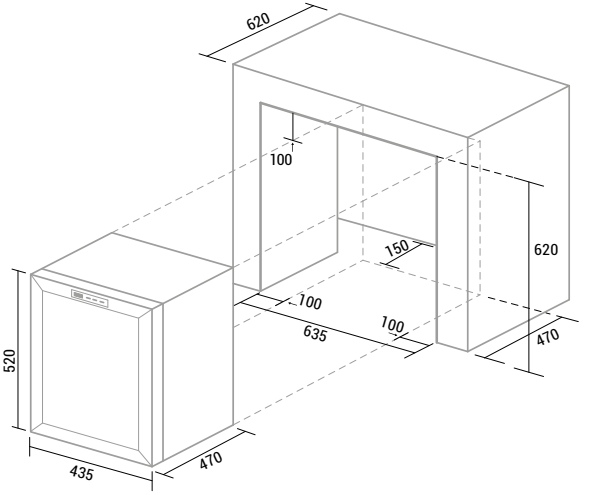

- Dimensões em milímetros e nicho para embutir



Adega Climatizada Suggar Toulouse 29 Garrafas Inox com Compressor

Luz interna, controle digital de temperatura, compressor e moldura inox. Ideal para quem busca uma adega climatizada com mais espaço.

AD2711/22IX

Temperatura
4°C a 18°C

Iluminação interna
com Led

Porta em aço inox
e vidro integrado

- Para vinhos e espumantes
- Porta em aço inox com vidro integrado
- Iluminação interna com LED
- Display digital para controle de temperatura
- Ausência de vibrações
- Fácil instalação
- Potência: 85W
- Baixo consumo: 0,085kWh

TABELA TÉCNICA

COR	INOX
MOD.127V	AD2711IX
CÓD. EAN 127V	789.651.850.938-7
MOD.220V	AD2722IX
CÓD. EAN 220V	789.651.850.939-4
QTD. PÇS CAIXA	1
PROD. S/ EMB. (LargxAltxProf cm)	43,5x82,5x47,0
PROD. C/ EMB. (LargxAltxProf cm)	46,0x84,5x51,5
PESO S/ EMB. (kg)	26,0
PESO C/ EMB. (kg)	28,0

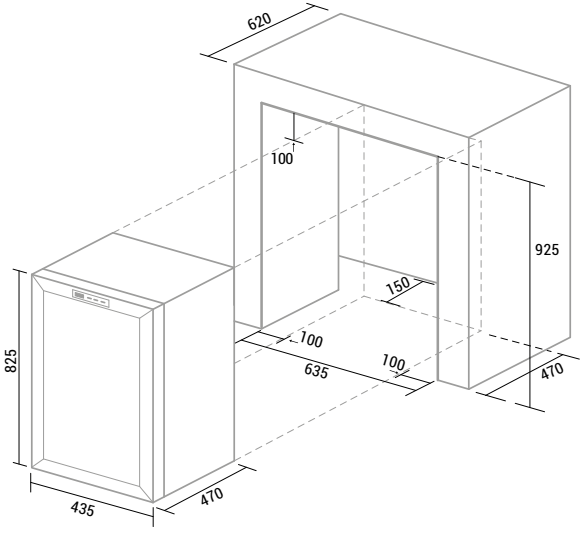

- Dimensões em milímetros e nicho para embutir



Adega Climatizada Suggar Cannes 18 Garrafas com Painel Touch

Painel touch, iluminação interna, vidro espelhado, conserva vinhos com praticidade, elegância e controle preciso.

AD1811/12PT

Temperatura
11°C a 18°C

Sistema eletrônico de refrigeração

Porta com vidro duplo espelhado

- Para vinhos e espumantes
- Porta espelhada em vidro duplo temperado
- Iluminação interna com led
- Painel touch para controle de temperatura
- Prateleiras cromadas removíveis
- Fácil instalação
- Potência: 70W
- Baixo consumo: 0,07kWh

TABELA TÉCNICA

COR	PRETA
MOD.127V	AD1811PT
CÓD. EAN 127V	789.651.851.439-8
MOD.220V	AD1812PT
CÓD. EAN 220V	789.651.851.438-1
QTD. PÇS CAIXA	1
PROD. S/ EMB. (LargxAltxProf cm)	34,5x66,5x48,0
PROD. C/ EMB. (LargxAltxProf cm)	38,5x68,5x52,5
PESO S/ EMB. (kg)	16,0
PESO C/ EMB. (kg)	17,8

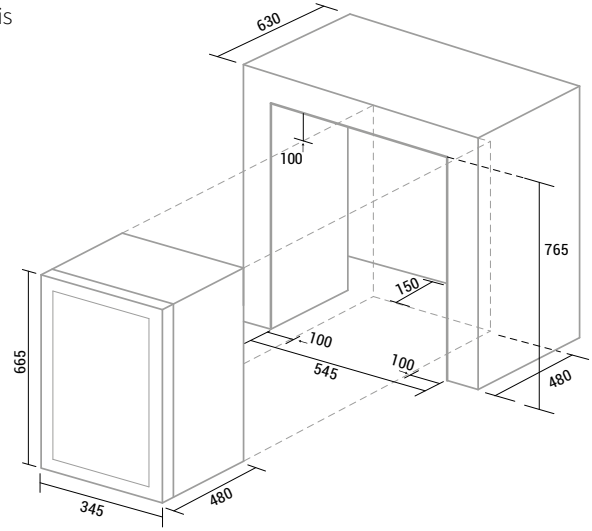

- Dimensões em milímetros e nicho para embutir

Se tem praticidade no seu espaço, tem *Suggar*.



Frigobares



Frigobar Suggar 46 Litros Inox com Porta de Vidro Duplo

Compacto, com compressor, porta em vidro duplo temperado e moldura inox para bebidas e alimentos sempre à mão.

FB4611/12IX

Refrigeração **por compressor**

Porta em aço inox com vidro duplo

Temperatura 4°C a 18°C

- Porta em aço inox com vidro integrado
- Compacto e ideal para quartos, escritórios e hotéis.
- Para diversos tipos de bebidas
- Ausência de vibrações
- Temperatura regulável
- Prateleira removível
- Pé nivelador
- Fácil instalação
- Potência: 105W
- Baixo consumo: 0,105kWh

TABELA TÉCNICA

COR	INOX
MOD.127V	FB4611IX
CÓD. EAN 127V	789.651.851.033-8
MOD.220V	FB4612IX
CÓD. EAN 220V	789.651.851.034-5
QTD. PÇS CAIXA	1
PROD. S/ EMB. (LargxAltxProf cm)	43,5x52,0x47,0
PROD. C/ EMB. (LargxAltxProf cm)	46,0x54,0x51,5
PESO S/ EMB. (kg)	16,0
PESO C/ EMB. (kg)	17,5

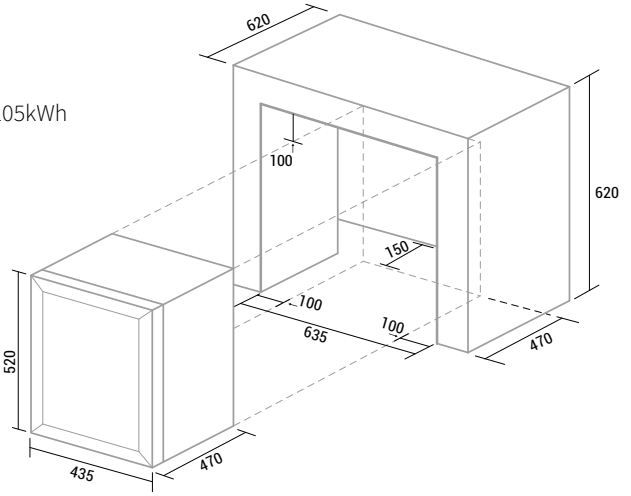

- Dimensões em milímetros e nicho para embutir



Frigobar Suggar 88 Litros Inox com Porta de Vidro Duplo

Mais espaço para refrigerar bebidas e alimentos: com compressor, vidro duplo temperado e acabamento em inox.

FB8811/12IX

Refrigeração por compressor

Porta em aço inox com vidro

Prateleiras cromadas removíveis

Temperatura 4°C a 18°C

- Mais espaço para bebidas, ideal para espaço gourmet.
- Iluminação interna
- Para diversos tipos de bebidas
- Ausência de vibrações
- Temperatura regulável
- Prateleiras cromadas removíveis
- Porta em aço inox com vidro integrado
- Fácil instalação
- Potência: 105W
- Baixo consumo: 0,105kWh

TABELA TÉCNICA

COR	INOX
MOD.127V	FB8811IX
CÓD. EAN 127V	789.651.850.363-7
MOD.220V	FB8812IX
CÓD. EAN 220V	789.651.850.364-4
QTD. PÇS CAIXA	1
PROD. S/ EMB. (LargxAltxProf cm)	43,0x82,5x48,0
PROD. C/ EMB. (LargxAltxProf cm)	46,0x84,5x51,5
PESO S/ EMB. (kg)	23,0
PESO C/ EMB. (kg)	24,8

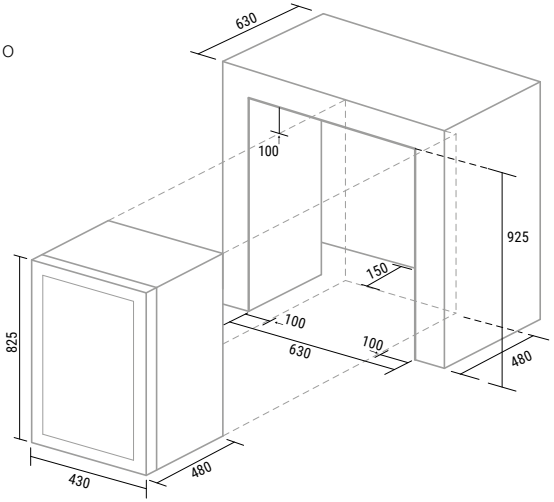

- Dimensões em milímetros e nicho para embutir

Se tem gelo pronto a qualquer hora, tem *Suggar*.



Máquina de gelo



Até 15 kg de gelo por dia

Gelo pronto em até 10 minutos

Dispensa instalação hidráulica

Indicador de falta de água e reservatório cheio

Máquina de Gelo Automática Portátil Suggar 15kg

Gelo em casa ou na área gourmet. Prática, compacta e potente.

MG1501/02PR

- Produz até 15kg em 1 dia ou 500g/hora
- Não necessita instalação hidráulica
- Possui bandeja coletora de gelo e pá
- Gelo pronto em até 10 minutos aproximadamente
- Dreno para saída de água
- Potência: 120W
- Baixo consumo: 0,12kWh

TABELA TÉCNICA

COR	PRATA
MOD.127V	MG1501PR
CÓD. EAN 127V	789.651.851.126-7
MOD.220V	MG1502PR
CÓD. EAN 220V	789.651.851.127-4
QTD. PÇS CAIXA	1
PROD. S/ EMB. (LargxAltxProf cm)	25,0x33,0x36,0
PROD. C/ EMB. (LargxAltxProf cm)	28,4x36,8x38,5
PESO S/ EMB. (kg)	9,1
PESO C/ EMB. (kg)	9,8

Se tem bons momentos, tem *Suggar*.



Churrasqueiras





3 queimadores com controles individuais

Acendimento **automático**

Termômetro integrado na tampa

Churrasqueira a Gás Suggar Inox de Embutir ou Bancada

3 queimadores, tampa abafadora e acendimento automático para bancada ou embutir.

CH3001IX

- 3 queimadores (controlados separadamente)
- Acendimento automático
- Termômetro
- Grelhas
- Bandeja para retirada de gordura
- Funciona também a bafo

TABELA TÉCNICA

COR	INOX
CÓD. PRODUTO	CH3001IX
CÓD. EAN	789.651.850.702-4
QTD. PÇS CAIXA	1
PROD. S/ EMB. (LargxAltxProf cm)	68,7x57,9x57,5
PROD. C/ EMB. (LargxAltxProf cm)	73,0x54,0x60,0
PESO S/ EMB. (kg)	28,0
PESO C/ EMB. (kg)	39,0

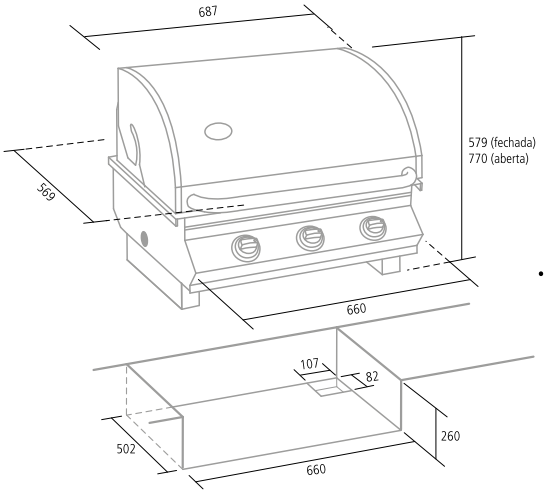

- Dimensões em milímetros e nicho para embutir



3 queimadores com controle individual

Acendimento **automático**

Termômetro integrado na tampa

Churrasqueira a Gás Suggar Inox com Carrinho Americano

3 queimadores, tampa abafadora e acendimento automático para área gourmet.

CH5001IX

- 3 queimadores (controlados separadamente)
- Acendimento automático
- Termômetro
- Bandeja para retirada de gordura
- Com armário e rodas deslizantes
- Grelhas
- Funciona também a bafo

TABELA TÉCNICA

COR	INOX
CÓD. PRODUTO	CH5001IX
CÓD. EAN	789.651.851.432-9
QTD. PÇS CAIXA	1
PROD. S/ EMB. (LargxAltxProf cm)	133,6x115,5x59,5
PROD. C/ EMB. (LargxAltxProf cm)	74,0x52,5x57,0
PESO S/ EMB. (kg)	36,0
PESO C/ EMB. (kg)	40,0

Se tem sabor que reúne todo mundo, tem *Suggar*.



Fogões





Disponível na cor PRIX

Queimador Ultra Chama

Trempes duplas em **ferro fundido**

Acendimento **automático**

Porta espelhada com **puxador de alumínio escovado**

Fogão Suggar Select 4 Bocas, Mesa Inox, Porta Espelhada, Ultra Chama e Bivolt

Queimador Ultra Chama, trempes duplas em ferro fundido, acendimento automático e forno Fácil Limpeza.

FGISL410PRIX

- Mesa inox escovada
- Trempes duplas em ferro fundido
- Acendimento automático na mesa e no forno
- Mais potência com o queimador ultra chama
- Queimadores injetados
- Capacidade do forno: 56L
- Porta espelhada
- Forno Fácil Limpeza
- Forno com válvula de segurança
- Dobradiças italianas que amortecem o fechamento da porta
- Proteção térmica com vidro duplo no forno
- Controle de temperatura do forno: 180°C a 280°C
- Grade fixa e grade deslizante com 3 níveis de ajuste
- Puxador em alumínio escovado
- Pés elevados que facilitam a limpeza do piso
- Luz no forno com lâmpada inclusa
- Bivolt

TABELA TÉCNICA

COR	PRATA
MOD. BIVOLT	FGISL410PRIX
CÓD. EAN	790.831.281.954-5
QTD. PÇS CAIXA	1
PROD. S/ EMB. (LargxAltxProf cm)	49,4x90,3x63,8
PROD. C/ EMB. (LargxAltxProf cm)	50,5x93,0x65,3
PESO S/ EMB. (kg)	21,5
PESO C/ EMB. (kg)	24,5





Disponível na cor PRIX

Queimador Tripla Chama

Trempes duplas em **ferro fundido**

Acendimento **automático**

Porta espelhada com **puxador de alumínio escovado**

Fogão Suggar Select 5 Bocas, Mesa Inox, Porta Espelhada, Tripla Chama e Bivolt

Queimadores Tripla Chama e Ultra Chama, trempes duplas em ferro fundido e acendimento automático.

FGISL510PRIX

- Mesa inox escovada
- Trempes duplas em ferro fundido
- Acendimento automático na mesa e no forno
- Queimadores injetados
- Queimador tripla chama + queimador ultra chama
- Capacidade do forno: 90L
- Porta espelhada
- Forno Fácil Limpeza
- Forno com válvula de segurança
- Dobradiças italianas que amortecem o fechamento da porta
- Proteção térmica com vidro duplo no forno
- Controle de temperatura do forno: 180°C a 280°C
- Grade fixa e grade deslizante com 3 níveis de ajuste no forno
- Puxador em alumínio escovado
- Pés elevados que facilitam a limpeza do piso
- Luz no forno com lâmpada inclusa
- Bivolt

TABELA TÉCNICA

COR	PRATA
MOD. BIVOLT	FGISL510PRIX
CÓD. EAN	790.831.281.955-2
QTD. PÇS CAIXA	1
PROD. S/ EMB. (LargxAltxProf cm)	75,5x91,3x64,3
PROD. C/ EMB. (LargxAltxProf cm)	77,5x93,0x65,3
PESO S/ EMB. (kg)	30,5
PESO C/ EMB. (kg)	34,0







Disponível nas cores
PT e PRIX

2 Queimadores
Ultra Chama

Trempes em **ferro**
fundido com 8 apoios

Grill no forno

Porta espelhada
com **puxador de**
alumínio escovado

Fogão Suggar Master Grill 4 Bocas, Mesa de Vidro, 2 Ultra Chamas e Superautomático

Mesa de vidro curvo, 2 queimadores Ultra Chama, trempes em ferro fundido com 8 apoios, grill no forno e acendimento superautomático.

FGVMTG411/12PT - FGVMTG411/12PRIX

- Botões top control
- Mesa de vidro temperado com design curvo
- Trempes individuais de ferro fundido com 8 pontos de apoio
- 2 Queimadores ultra chama
- Acendimento superautomático na mesa e no forno
- Queimadores injetados
- Capacidade do forno: 56L
- Forno fácil limpeza
- Forno com válvula de segurança
- Grill no forno
- Porta espelhada
- Dobradiças italianas que amortecem o fechamento da porta
- Proteção térmica com vidro duplo no forno
- Controle de temperatura do forno: 180°C a 280°C
- Grade fixa e grade deslizante com 3 níveis de ajuste no forno
- Puxador com design curvo em alumínio escovado
- Pés elevados que facilitam a limpeza do piso
- Luz no forno com lâmpada inclusa
- 127V ou 220V

TABELA TÉCNICA

COR	PRETO	PRIX
MOD. 127V	FGVMTG411PT	FGVMTG411PRIX
CÓD. EAN 127V	790.831.281.932-3	790.831.281.934-7
MOD. 220V	FGVMTG412PT	FGVMTG412PRIX
CÓD. EAN 220V	790.831.281.933-0	790.831.281.935-4
QTD. PÇS CAIXA	1	1
PROD. S/ EMB. (LargxAltxProf cm)	49,4x92,0x64,3	49,4x92,0x64,3
PROD. C/ EMB. (LargxAltxProf cm)	50,5x93,0x67,3	50,5x93,0x67,3
PESO S/ EMB. (kg)	25,5	25,5
PESO C/ EMB. (kg)	28,0	28,0



Disponível nas cores
PT e PRIX

Queimador Tripla Chama
+ Ultra Chama

Trempes em ferro
fundido com 8 apoios

Grill no forno

Mesa de vidro curva e
porta espelhada com puxador
em alumínio escovado

Fogão Suggar Master Grill 5 Bocas, Mesa de Vidro, Tripla Chama e Superautomático

Mesa de vidro curvo, queimadores Tripla Chama e Ultra Chama, trempes em ferro fundido, grill no forno e acendimento superautomático.

FGVMTG511/12PT - FGVMTG511/12PRIX

- Botões top control
- Mesa de vidro temperado com design curvo
- Trempes individuais de ferro fundido com 8 pontos de apoio
- Queimador tripla chama + Queimador ultra chama
- Acendimento superautomático na mesa e no forno
- Queimadores injetados
- Capacidade do forno: 90L
- Forno fácil limpeza
- Forno com válvula de segurança
- Grill no forno
- Porta espelhada
- Dobradiças italianas que amortecem o fechamento da porta
- Proteção térmica com vidro duplo no forno
- Controle de temperatura do forno: 180°C a 280°C
- Grade fixa e grade deslizante com 3 níveis de ajuste no forno
- Puxador com design curvo em alumínio escovado
- Pés elevados que facilitam a limpeza do piso
- Luz no forno com lâmpada inclusa
- 127V ou 220V

TABELA TÉCNICA

COR	PRETO	PRIX
MOD. 127V	FGVMTG511PT	FGVMTG511PRIX
CÓD. EAN 127V	790.831.281.938-5	790.831.281.940-8
MOD. 220V	FGVMTG512PT	FGVMTG512PRIX
CÓD. EAN 220V	790.831.281.939-2	790.831.281.941-5
QTD. PÇS CAIXA	1	1
PROD. S/ EMB. (LargxAltxProf cm)	75,5x92,0x64,3	75,5x92,0x64,3
PROD. C/ EMB. (LargxAltxProf cm)	77,5x93,0x65,3	77,5x93,0x65,3
PESO S/ EMB. (kg)	34,5	34,5
PESO C/ EMB. (kg)	37,5	37,5





Disponível na cor
PT

Queimador Ultra Chama

Trempes em **ferro fundido** com 8 apoios

Grade fixa e deslizante no forno

Acendimento automático

Fogão Suggar Best Glass 4 Bocas, Mesa de Vidro, Ultra Chama e Ferro Fundido

Mesa de vidro curvo, queimador Ultra Chama, trempes em ferro fundido com 8 apoios e acendimento automático bivolt.

FGVBG410PT

- Botões top control
- Mesa de vidro temperado curvo
- Queimador ultra chama
- Trempes individuais de ferro fundido com 8 pontos de apoio
- Acendimento automático na mesa e no forno
- Queimadores injetados
- Capacidade do forno: 56L
- Forno fácil limpeza
- Forno com válvula de segurança
- Dobradiças italianas que amortecem o fechamento da porta
- Proteção térmica com vidro duplo no forno
- Controle de temperatura do forno: 180°C a 280°C
- Grade fixa e grade deslizante com 3 níveis de ajuste no forno
- Puxador em alumínio escovado
- Pés elevados que facilitam a limpeza do piso
- Luz no forno com lâmpada inclusa
- Bivolt

TABELA TÉCNICA

COR	PRETO
MOD. BIVOLT	FGVBG410PT
CÓD. EAN	790.831.281.922-4
QTD. PÇS CAIXA	1
PROD. S/ EMB. (LargxAltxProf cm)	49,4x92,0x64,3
PROD. C/ EMB. (LargxAltxProf cm)	50,5x93,0x65,3
PESO S/ EMB. (kg)	24,0
PESO C/ EMB. (kg)	26,5





Disponível na cor
PT

Queimador Tripla Chama
+ Ultra Chama

Trempes em **ferro**
fundido com 8 apoios

Grade fixa e deslizante
no forno

Acendimento
automático

Fogão Suggar Best Glass 5 Bocas, Mesa de Vidro, Tripla Chama e Ferro Fundido

Mesa de vidro curvo, queimadores Tripla Chama e Ultra Chama, trempes em ferro fundido com 8 apoios e acendimento automático bivolt.

FGVBG510PT

- Botões top control
- Mesa de vidro temperado curvo
- Queimador tripla chama + queimador ultra chama
- Trempes individuais de ferro fundido com 8 pontos de apoio
- Acendimento automático na mesa e no forno
- Queimadores injetados
- Capacidade do forno: 90L
- Forno fácil limpeza
- Forno com válvula de segurança
- Dobradiças italianas que amortecem o fechamento da porta
- Proteção térmica com vidro duplo no forno
- Controle de temperatura do forno: 180°C a 280°C
- Grade fixa e grade deslizante com 3 níveis de ajuste no forno
- Puxador em alumínio escovado
- Pés elevados que facilitam a limpeza do piso
- Luz no forno com lâmpada inclusa
- Bivolt

TABELA TÉCNICA

COR	PRETO
MOD. BIVOLT	FGVBG510PT
CÓD. EAN	790.831.281.925-5
QTD. PÇS CAIXA	1
PROD. S/ EMB. (LargxAltxProf cm)	75,5x92,0x64,3
PROD. C/ EMB. (LargxAltxProf cm)	77,5x93,0x65,3
PESO S/ EMB. (kg)	34,0
PESO C/ EMB. (kg)	37,0





Disponível na cor
PT

Queimador Ultra Chama

Trempe esmaltada
fosca com 8 apoios

Grade fixa e deslizante
no forno

Acendimento
automático

Fogão Suggar Max Glass 4 Bocas, Mesa de Vidro, Ultra Chama e Grade Deslizante

Mesa de vidro curvo, queimador Ultra Chama, grade deslizante 3 níveis, trempes esmaltadas com 8 apoios e acendimento automático bivolt.

FGVMG410PT

- Botões top control
- Mesa de vidro temperado curvo
- Queimador ultra chama
- Trempes de aço esmaltado fosco com 8 pontos de apoio
- Acendimento automático na mesa e no forno
- Queimadores injetados
- Capacidade do forno: 56L
- Forno fácil limpeza
- Forno com válvula de segurança
- Proteção térmica com vidro duplo no forno
- Controle de temperatura do forno: 180°C a 280°C
- Puxador em alumínio escovado
- Grade fixa e grade deslizante com 3 níveis de ajuste
- Pés elevados que facilitam a limpeza do piso
- Luz no forno com lâmpada inclusa
- Bivolt

TABELA TÉCNICA

COR	PRETO
MOD. BIVOLT	FGVMG410PT
CÓD. EAN 127V	790.831.281.944-6
QTD. PÇS CAIXA	1
PROD. S/ EMB. (LargxAltxProf cm)	49,4x92,0x64,3
PROD. C/ EMB. (LargxAltxProf cm)	50,5x93,0x65,3
PESO S/ EMB. (kg)	24,5
PESO C/ EMB. (kg)	27,0





Disponível na cor
PT

Queimador Tripla Chama
+ Ultra Chama

Trempe esmaltada
fosca com 8 apoios

Grade fixa e deslizante
no forno

Acendimento
automático

Fogão Suggar Max Glass 5 Bocas, Mesa de Vidro, Tripla Chama e Grade Deslizante

Mesa de vidro curvo, queimadores Tripla Chama e Ultra Chama, grade deslizante em 3 níveis e acendimento automático bivolt.

FGVMG510PT

- Botões top control
- Mesa de vidro temperado curvo
- Queimador tripla chama + queimador ultra chama
- Trempes de aço esmaltado fosco com 8 pontos de apoio
- Acendimento automático na mesa e no forno
- Queimadores injetados
- Capacidade do forno: 90L
- Forno fácil limpeza
- Forno com válvula de segurança
- Proteção térmica com vidro duplo no forno
- Controle de temperatura do forno: 180°C a 280°C
- Puxador em alumínio escovado
- Grade fixa e grade deslizante com 3 níveis de ajuste no forno
- Pés elevados que facilitam a limpeza do piso
- Luz no forno com lâmpada inclusa
- Bivolt

TABELA TÉCNICA

COR	PRETO
MOD. BIVOLT	FGVMG510PT
CÓD. EAN	790.831.281.947-7
QTD. PÇS CAIXA	1
PROD. S/ EMB. (LargxAltxProf cm)	75,5x92,0x64,3
PROD. C/ EMB. (LargxAltxProf cm)	77,5x93,0x65,3
PESO S/ EMB. (kg)	33,5
PESO C/ EMB. (kg)	37,0







Disponível nas cores
PT, PRIX e Titanium

2 Queimadores
Família

Trempe aço esmaltado
com 6 apoios

Acendimento
automático

Forno fácil limpeza

Fogão Suggar Neo Glass 4 Bocas, Mesa de Vidro, Aço Esmaltado e Automático

Mesa de vidro temperado, 2 queimadores Família, trempes esmaltadas com 6 apoios, forno Fácil Limpeza e acendimento automático bivolt.

FGVNG410PT - FGVNG410PRIX - FGVNG410TT

- Design harmônico
- Botões top control
- Mesa de vidro temperado: qualidade e alta resistência
- Mais potência com 2 queimadores família
- Trempes de aço esmaltado brilhante com 6 pontos de apoio
- Acendimento automático total na mesa e no forno
- Queimadores injetados
- Capacidade do forno: 56L
- Forno fácil limpeza
- Proteção térmica com vidro duplo no forno
- Controle de temperatura do forno: 180°C a 280°C
- Puxador em aço pintado na cor do fogão
- Pés elevados que facilitam a limpeza do piso
- Forno com válvula de segurança
- Grade fixa com 3 níveis de ajuste no forno
- Bivolt

TABELA TÉCNICA

COR	PRETO	PRIX	TITANIUM
MOD. BIVOLT	FGVNG410PT	FGVNG410PRIX	FGVNG410TT
CÓD. EAN	790.831.281.950-7	790.831.281.949-1	790.831.283.773-0
QTD. PÇS CAIXA	1	1	1
PROD. S/ EMB. (LargxAltxProf cm)	49,4x92,0x64,3	49,4x92,0x64,3	49,4x92,0x64,3
PROD. C/ EMB. (LargxAltxProf cm)	50,5x93,0x65,3	50,5x93,0x65,3	50,5x93,0x65,3
PESO S/ EMB. (kg)	22,0	22,0	22,0
PESO C/ EMB. (kg)	25,0	25,0	25,0







Disponível nas cores
PT, PRIX e Titanium

Queimador Mega Chama
+ 2 Queimadores Família

Trempe aço esmaltado
com 6 apoios

Acendimento
automático

Forno fácil limpeza

Fogão Suggar Neo Glass 5 Bocas, Mesa de Vidro, Mega Chama e Automático

Mesa de vidro temperado, queimador Mega Chama e 2 queimadores Família, trempes esmaltadas, forno Fácil Limpeza e acendimento automático bivolt.

FGVNG510PRIX - FGVNG510PT - FGVNG510TT

- Design harmônico
- Botões top control
- Mesa de vidro temperado: qualidade e alta resistência
- Mais potência com 2 queimadores família e 1 Mega chama
- Trempes de aço esmaltado brilhante com 6 pontos de apoio
- Acendimento automático total na mesa e no forno
- Queimadores injetados
- Capacidade do forno: 90L
- Forno fácil limpeza
- Proteção térmica com vidro duplo no forno
- Controle de temperatura do forno: 180°C a 280°C
- Puxador em aço pintado na cor do fogão
- Pés elevados que facilitam a limpeza do piso
- Forno com válvula de segurança
- Grade fixa com 3 níveis de ajuste no forno
- Bivolt

TABELA TÉCNICA

COR	PRETO	PRIX	TITANIUM
MOD. BIVOLT	FGVNG510PT	FGVNG510PRIX	FGVNG510TT
CÓD. EAN	790.831.281.953-8	790.831.281.952-1	790.831.283.774-7
QTD. PÇS CAIXA	1	1	1
PROD. S/ EMB. (LargxAltxProf cm)	75,5x92,0x64,3	75,5x92,0x64,3	75,5x92,0x64,3
PROD. C/ EMB. (LargxAltxProf cm)	77,5x93,0x65,3	77,5x93,0x65,3	77,5x93,0x65,3
PESO S/ EMB. (kg)	30,5	30,5	30,5
PESO C/ EMB. (kg)	34,0	34,0	34,0





Disponível na cor
PT

2 Queimadores
Família

Trempe aço esmaltado
com 6 pontos de apoio

Acendimento
automático

Forno fácil limpeza

Fogão Suggar Cook Glass 4 Bocas, Mesa de Vidro, Aço Esmaltado e Automático

Mesa de vidro temperado, 2 queimadores Família, trempes esmaltadas com 6 apoios, forno Fácil Limpeza e acendimento automático bivolt.

FGVCG410PT

- Design harmônico
- Mais potência com 2 queimadores família
- Botões front control
- Mesa de vidro temperado: qualidade e alta resistência
- Trempes de aço esmaltado brilhante com 6 pontos de apoio
- Acendimento automático total na mesa e no forno
- Queimadores estampados
- Capacidade do forno: 56L
- Forno fácil limpeza
- Proteção térmica com vidro duplo no forno
- Controle de temperatura do forno: 180°C a 280°C
- Puxador em aço pintado na cor do fogão
- Pés elevados que facilitam a limpeza do piso
- Forno com válvula de segurança
- Grade fixa com 3 níveis de ajuste no forno
- Bivolt

TABELA TÉCNICA

COR	PRETO
MOD. BIVOLT	FGVCG410PT
CÓD. EAN	790.831.281.927-9
QTD. PÇS CAIXA	1
PROD. S/ EMB. (LargxAltxProf cm)	49,4x92,0x64,3
PROD. C/ EMB. (LargxAltxProf cm)	50,5x93,0x65,3
PESO S/ EMB. (kg)	21,5
PESO C/ EMB. (kg)	24,5





Disponível na cor
PT

Queimadores
Mega Chama

Trempe aço esmaltado
com 6 pontos de apoio

Acendimento
automático

Forno fácil limpeza

Fogão Suggar Cook Glass 5 Bocas, Mesa de Vidro, Mega Chama e Automático

Mesa de vidro temperado, queimador Mega Chama e 2 queimadores Família, trempes esmaltadas com 6 apoios e acendimento automático bivolt.

FGVCG510PT

- Design harmônico
- Mais potência com 2 queimadores família + queimador mega chama
- Botões front control
- Mesa de vidro temperado: qualidade e alta resistência
- Trempes de aço esmaltado brilhante com 6 pontos de apoio
- Acendimento automático total na mesa e no forno
- Queimadores estampados
- Capacidade do forno: 90L
- Forno fácil limpeza
- Proteção térmica com vidro duplo no forno
- Controle de temperatura do forno: 180°C a 280°C
- Puxador em aço pintado na cor do fogão
- Pés elevados que facilitam a limpeza do piso
- Forno com válvula de segurança
- Grade fixa com 3 níveis de ajuste no forno
- Bivolt

TABELA TÉCNICA

COR	PRETO
MOD. BIVOLT	FGVCG510PT
CÓD. BIVOLT	790.831.281.929-3
QTD. PÇS CAIXA	1
PROD. S/ EMB. (LargxAltxProf cm)	75,5x92,0x64,3
PROD. C/ EMB. (LargxAltxProf cm)	77,5x93,0x65,3
PESO S/ EMB. (kg)	30,0
PESO C/ EMB. (kg)	33,5





Disponível na cor PT

Mesa em inox

1 Queimador Família

Trempe dupla em aço esmaltado

Acendimento automático

Forno fácil limpeza

Fogão Suggar Cook Start 4 Bocas, Mesa Inox, Aço Esmaltado e Automático

Mesa inox, 1 queimador Família, trempes duplas esmaltadas, forno Fácil Limpeza e acendimento automático bivolt.

FGICS420PT

- Design harmonioso
- Mais potência com 1 queimador Família
- Botões frontais de fácil controle
- Mesa em inox: mais resistência e durabilidade
- Trempes duplas em aço esmaltado
- Queimadores estampados
- Acendimento automático
- Capacidade do forno: 56L
- Forno fácil limpeza
- Proteção térmica com vidro duplo no forno
- Controle de temperatura do forno: 180°C a 280°C
- Puxador em aço pintado na cor do fogão
- Pés elevados que facilitam a limpeza do piso
- Grade fixa com 3 níveis de ajuste no forno
- Bivolt

TABELA TÉCNICA

COR	PRETO
MOD. BIVOLT	FGICS420PT
CÓD. EAN	790.831.283.448-7
QTD. PÇS CAIXA	1
PROD. S/ EMB. (LargxAltxProf cm)	49,4X90,3X63,8
PROD. C/ EMB. (LargxAltxProf cm)	50,5x93,0x65,3
PESO S/ EMB. (KG)	19,0
PESO C/ EMB. (KG)	22,0





Disponível na cor
PT

Mesa em inox

1 Queimador
Família

Trempe dupla em
aço esmaltado

Acendimento
automático

Forno fácil limpeza

Fogão Suggar Cook Start 5 Bocas, Mesa Inox, Aço Esmaltado e Automático

Mesa inox, 1 queimador Família, trempes duplas esmaltadas, forno Fácil Limpeza e acendimento automático bivolt.

FGICS520PT

- Design harmônico
- Mais potência com 1 queimador Família
- Botões frontais de fácil controle
- Mesa em inox: mais resistência e durabilidade
- Trempes duplas em aço esmaltado com 6 pontos de apoio
- Queimadores estampados
- Acendimento automático
- Capacidade do forno: 90L
- Forno fácil limpeza
- Proteção térmica com vidro duplo no forno
- Controle de temperatura do forno: 180°C a 280°C
- Puxador em aço pintado na cor do fogão
- Pés elevados que facilitam a limpeza do piso
- Grade fixa com 3 níveis de ajuste no forno
- Bivolt

TABELA TÉCNICA

COR	PRETO
MOD. BIVOLT	FGICS520PT
CÓD. EAN	790.831.283.449-4
QTD. PÇS CAIXA	1
PROD. S/ EMB. (LargxAltxProf cm)	75,5x91,3x64,3
PROD. C/ EMB. (LargxAltxProf cm)	77,5x93,0x65,3
PESO S/ EMB. (KG)	26,0
PESO C/ EMB. (KG)	29,5





Disponível nas cores
TT e PT

Mesa esmaltada
preta

1 Queimador
Família

Trempes duplas em
aço esmaltado

Acendimento
automático

Forno fácil limpeza

Fogão Suggar Cook Style 4 Bocas, Automático, Mesa Esmaltada e Trempe Dupla

Mesa esmaltada preta, 1 queimador Família, trempes duplas em aço esmaltado, forno Fácil Limpeza e acendimento automático bivolt.

FGECSY430TT - FGECSY430PT

- Design harmonioso
- Mais potência com 1 queimador Família
- Botões frontais de fácil controle
- Mesa esmaltada preta: mais resistência e elegância
- Trempes duplas em aço esmaltado
- Queimadores estampados
- Acendimento automático
- Capacidade do forno: 56L
- Forno fácil limpeza
- Proteção térmica com vidro duplo no forno
- Controle de temperatura do forno: 180°C a 280°C
- Puxador em aço pintado na cor do fogão
- Pés elevados que facilitam a limpeza do piso
- Grade fixa com 3 níveis de ajuste no forno
- Bivolt

TABELA TÉCNICA

COR	TITANIUM	PRETO
MOD. BIVOLT	FGECSY430TT	FGECSY430PT
CÓD. EAN	790.831.283.634-4	790.831.283.633-7
QTD. PÇS CAIXA	1	1
PROD. S/ EMB. (LargxAltxProf cm)	49,4X90,3X63,8	49,4X90,3X63,8
PROD. C/ EMB. (LargxAltxProf cm)	50,5X93,0X67,3	50,5x93,0x67,3
PESO S/ EMB. (KG)	19,0	19,0
PESO C/ EMB. (KG)	22,0	22,0

Se tem design que valoriza a cozinha, tem *Suggar*.



Cooktops



FG0101FVP



FG0101AVP

Queimador
Tripla Chama

Acendimento
Superautomático
(Girou, acendeu)

Bivolt

Cooktop de Vidro a Gás Suggar 1 Boca, Tripla Chama, Acendimento Superautomático e Bivolt

DESTAQUES DO PRODUTO		
CÓD. PRODUTO	**FG0101AVP**	**FG0101FVP**
QUEIMADOR ESPECIAL	Tripla Chama	Tripla Chama
VIDRO TEMPERADO	Sim	Sim
ACENDIMENTO SUPERAUTOMÁTICO	Sim	Sim
ACABAMENTO TREMPE	Aço Esmaltado	Ferro Fundido
BOTÃO MULTICONTROL REMOVÍVEL	Sim	Sim
POTÊNCIA TÉRMICA	3,3kW	3,3kW
TABELA TÉCNICA		
COR	PRETO	PRETO
CÓD. EAN	790.831.280.910-2	790.831.280.740-5
QTD. PÇS CAIXA	1	1
PROD. S/ EMB. (LargxAltxProf cm)	30,2x11,2x51,0	30,2x11,2x51,0
PROD. C/ EMB. (LargxAltxProf cm)	32,4x17,3x56,2	32,4x17,3x56,2
PESO S/ EMB. (kg)	4,56	4,88
PESO C/ EMB. (kg)	5,30	5,62

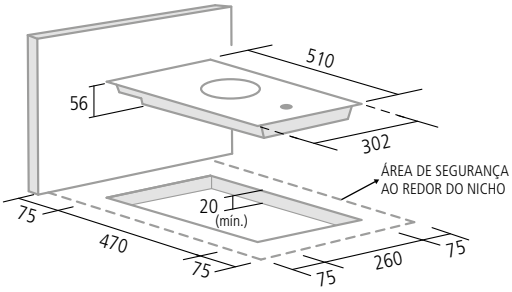

- Dimensões em milímetros e nicho para embutir



FG2002AVP

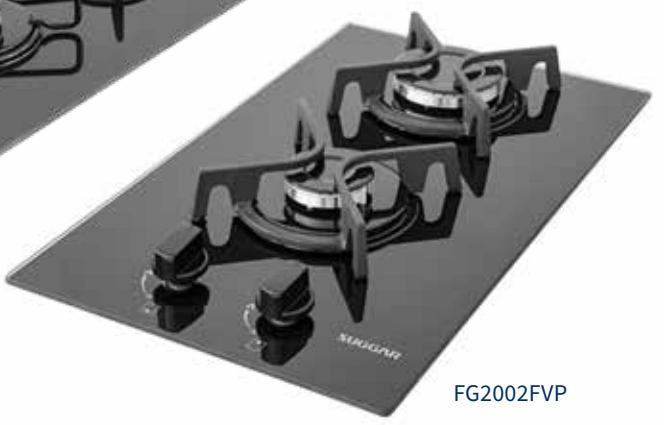

FG2002FVP

Ultra Chama

Acendimento Superautomático (Girou, acendeu)

Bivolt

Cooktop de Vidro a Gás Suggar 2 Bocas, Acendimento Superautomático e Bivolt

DESTAQUES DO PRODUTO		
CÓD. PRODUTO	**FG2002AVP**	**FG2002FVP**
QUEIMADOR ESPECIAL	Ultra Chama	Ultra Chama
VIDRO TEMPERADO	Sim	Sim
ACENDIMENTO SUPERAUTOMÁTICO	Sim	Sim
ACABAMENTO TREMPE	Aço Esmaltado	Ferro Fundido
BOTÃO MULTICONTROL REMOVÍVEL	Sim	Sim
POTÊNCIA TÉRMICA	4,7kW	4,7kW
TABELA TÉCNICA		
COR	PRETO	PRETO
CÓD. EAN	790.831.280.752-8	790.831.280.742-9
QTD. PÇS CAIXA	1	1
PROD. S/ EMB. (LargxAltxProf cm)	30,2x10,0x51,0	30,2x10,0x51,0
PROD. C/ EMB. (LargxAltxProf cm)	32,4x17,3x55,2	32,4x17,3x55,2
PESO S/ EMB. (kg)	4,42	5,16
PESO C/ EMB. (kg)	5,06	5,80

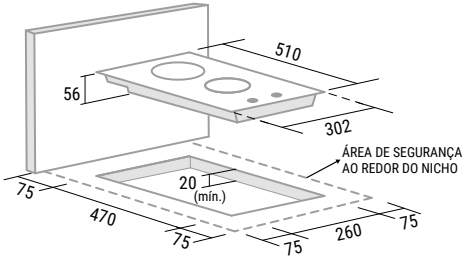

- Dimensões em milímetros e nicho para embutir

FG4404FVP





FG4304AVP



FG4004AVP

Trempes em ferro fundido ou aço esmaltado

Acendimento **Superautomático** (Girou, acendeu)

Bivolt

Cooktop de Vidro a Gás Suggar 4 Bocas, Acendimento Superautomático e Bivolt

DESTAQUES DO PRODUTO			
CÓD. PRODUTO	**FG4004AVP**	**FG4304AVP**	**FG4404FVP**
QUEIMADOR ESPECIAL	Ultra chama	Tripla Chama	Tripla Chama
VIDRO TEMPERADO	Sim	Sim	Sim
ACENDIMENTO SUPERAUTOMÁTICO	Sim	Sim	Sim
ACABAMENTO TREMPE	Aço Esmaltado	Aço Esmaltado	Ferro Fundido
BOTÃO MULTICONTROL REMOVÍVEL	Sim	Sim	Sim
POTÊNCIA TÉRMICA	8,1kW	8,4kW	8,4kW
TABELA TÉCNICA			
COR	PRETO	PRETO	PRETO
CÓD. EAN	790.831.280.753-5	790.831.280.911-9	790.831.280.741-2
QTD. PÇS CAIXA	1	1	1
PROD. S/ EMB. (LargxAltxProf cm)	55,0x10,0x46,0	55,0x11,2x46,0	55,0x11,2x46,0
PROD. C/ EMB. (LargxAltxProf cm)	59,5x17,3x48,2	59,5x17,3x48,2	59,5x17,3x48,2
PESO S/ EMB. (kg)	6,66	7,24	8,8
PESO C/ EMB. (kg)	7,82	8,4	9,96

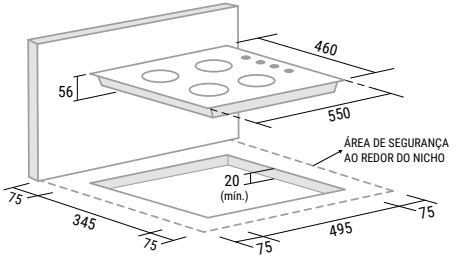

- Dimensões em milímetros e nicho para embutir

FG5305FVP





FG5305AVP

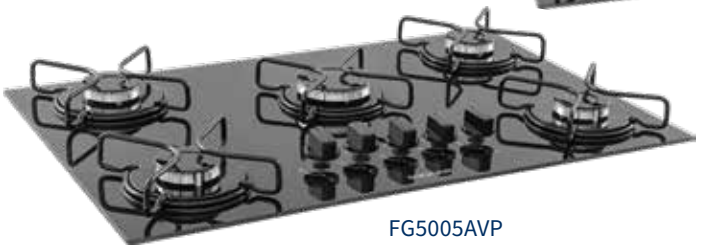

FG5005AVP

Trempes em ferro fundido ou aço esmaltado

Acendimento **Superautomático** (Girou, acendeu)

Bivolt

Cooktop de Vidro a Gás Suggar 5 Bocas, Acendimento Superautomático e Bivolt

DESTAQUES DO PRODUTO			
CÓD. PRODUTO	**FG5005AVP**	**FG5305FVP**	**FG5305AVP**
QUEIMADOR ESPECIAL	Ultra chama	Tripla Chama	Tripla Chama
VIDRO TEMPERADO	Sim	Sim	Sim
ACENDIMENTO SUPERAUTOMÁTICO	Sim	Sim	Sim
ACABAMENTO TREMPE	Aço Esmaltado	Ferro Fundido	Aço Estampado
BOTÃO MULTICONTROL REMOVÍVEL	Sim	Sim	Sim
POTÊNCIA TÉRMICA	8,7kW	11,4kW	10,35kW
TABELA TÉCNICA			
COR	PRETO	PRETO	PRETO
CÓD. EAN	790.831.280.754-2	790.831.280.743-6	790.831.280.755-9
QTD. PÇS CAIXA	1	1	1
PROD. S/ EMB. (LargxAltxProf cm)	70,0x10,0x46,0	70,0x11,2x46,0	70,0x11,2x46,0
PROD. C/ EMB. (LargxAltxProf cm)	74,9x17,3x48,2	74,9x17,3x48,2	74,9x17,3x48,2
PESO S/ EMB. (kg)	8,64	11,2	9,36
PESO C/ EMB. (kg)	9,86	12,42	10,58

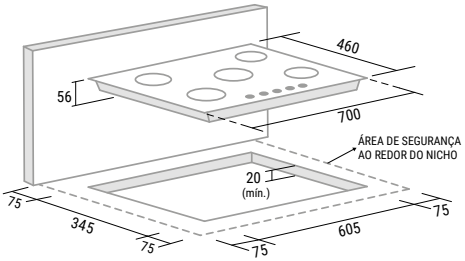

- Dimensões em milímetros e nicho para embutir



FG5335VP



FG5535FVP

Tripla chama lateral

Trempes em ferro fundido

Acendimento **Superautomático (Girou, acendeu)**

Cooktop de Vidro a Gás Suggar 5 Bocas, Tripla Chama Lateral, Acendimento Superautomático e Bivolt

DESTAQUES DO PRODUTO		
CÓD. PRODUTO	**FG5535FVP**	**FG5335VP**
QUEIMADOR ESPECIAL	Tripla chama	Tripla Chama
VIDRO TEMPERADO	Sim	Sim
ACENDIMENTO SUPERAUTOMÁTICO	Sim	Sim
ACABAMENTO TREMPE	Ferro Fundido	Dupla / Ferro Fundido
BOTÃO MULTICONTROL REMOVÍVEL	Sim	Sim
POTÊNCIA TÉRMICA	11,4kW	11,4kW
TABELA TÉCNICA		
COR	PRETO	PRETO
CÓD. EAN	790.831.280.933-1	789.651.850.929-5
QTD. PÇS CAIXA	1	1
PROD. S/ EMB. (LargxAltxProf cm)	78,5x11,2x46,0	78,5x10,7x46,0
PROD. C/ EMB. (LargxAltxProf cm)	80,7x17,3x48,2	80,7x17,3x48,2
PESO S/ EMB. (kg)	11,46	13,94
PESO C/ EMB. (kg)	12,74	15,22

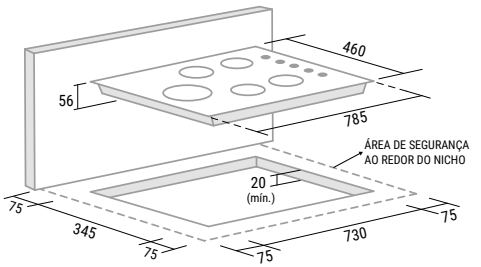

- Dimensões em milímetros e nicho para embutir



Tripla Chama

Trempe dupla em ferro fundido

Acendimento **Superautomático** (Girou, acendeu)

Cooktop Inox a Gás Suggar 1 Boca, Tripla Chama, Portátil, Acendimento Superautomático e Bivolt

FG1002IX

DESTAQUES DO PRODUTO	
CÓD. PRODUTO	**FG1002IX**
QUEIMADOR ESPECIAL	Tripla Chama
INOX	Sim
ACENDIMENTO SUPERAUTOMÁTICO	Sim
ACABAMENTO TREMPE	Ferro Fundido
BOTÃO MULTICONTROL REMOVÍVEL	Sim
POTÊNCIA TÉRMICA	3,2kW
TABELA TÉCNICA	
COR	INOX
CÓD. EAN	790.831.282.213-2
QTD. PÇS CAIXA	1
PROD. S/ EMB. (LargxAltxProf cm)	31,0x12,0x51,0
PROD. C/ EMB. (LargxAltxProf cm)	36,5x14,0x55,0
PESO S/ EMB. (kg)	4,3
PESO C/ EMB. (kg)	5,2

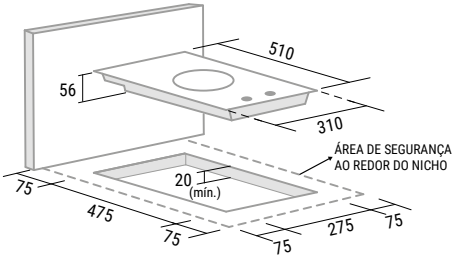

- Dimensões em milímetros e nicho para embutir



Tripla Chama

Trempe dupla em ferro fundido

Acendimento **Superautomático** (Girou, acendeu)

Cooktop Inox a Gás Suggar 2 Bocas, Tripla Chama, Acendimento Superautomático e Bivolt

FG2002IX

DESTAQUES DO PRODUTO	
CÓD. PRODUTO	**FG2002IX**
QUEIMADOR ESPECIAL	Tripla Chama
INOX	Sim
ACENDIMENTO SUPERAUTOMÁTICO	Sim
ACABAMENTO TREMPE	Dupla / Ferro Fundido
BOTÃO MULTICONTROL REMOVÍVEL	Sim
POTÊNCIA TÉRMICA	4,95kW
TABELA TÉCNICA	
COR	INOX
CÓD. EAN	790.831.281.142-6
QTD. PÇS CAIXA	1
PROD. S/ EMB. (LargxAltxProf cm)	31,0x12,0x51,0
PROD. C/ EMB. (LargxAltxProf cm)	36,5x14,0x55,0
PESO S/ EMB. (kg)	5,5
PESO C/ EMB. (kg)	6,0

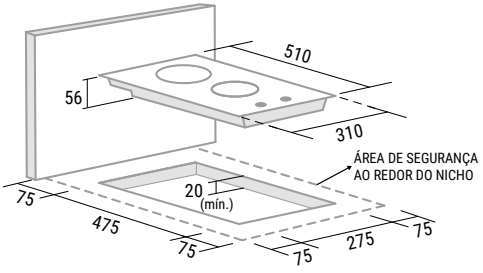

- Dimensões em milímetros e nicho para embutir



Tripla Chama
e Ultra chama

Trempe dupla em
aço esmaltado

Acendimento
Superautomático
(Girou, acendeu)

Cooktop Inox a Gás Suggar 4 Bocas, Tripla Chama, Ultra Chama, Acendimento Superautomático e Bivolt

FG4134IX

DESTAQUES DO PRODUTO	
CÓD. PRODUTO	**FG4134IX**
QUEIMADOR ESPECIAL	Tripla Chama e Ultra Chama
INOX	Sim
ACENDIMENTO SUPERAUTOMÁTICO	Sim
ACABAMENTO TREMPE	Dupla / Aço Esmaltado / Piatina
BOTÃO MULTICONTROL REMOVÍVEL	Sim
POTÊNCIA TÉRMICA	8,45kW
TABELA TÉCNICA	
COR	INOX
CÓD. EAN	789.651.851.440-4
QTD. PÇS CAIXA	1
PROD. S/ EMB. (LargxAltxProf cm)	59,0x11,5x51,0
PROD. C/ EMB. (LargxAltxProf cm)	63,0x14,0x54,5
PESO S/ EMB. (kg)	6,96
PESO C/ EMB. (kg)	7,96

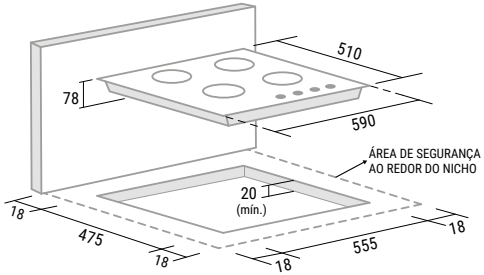

- Dimensões em milímetros e nicho para embutir



Tripla Chama
e Ultra chama

Trempe dupla em
aço esmaltado

Acendimento
Superautomático
(Girou, acendeu)

Cooktop Inox a Gás Suggar 5 Bocas, Tripla Chama, Ultra Chama, Acendimento Superautomático e Bivolt

FG5135IX

DESTAQUES DO PRODUTO	
CÓD. PRODUTO	**FG5135IX**
QUEIMADOR ESPECIAL	Tripla Chama e Ultra Chama
INOX	Sim
ACENDIMENTO SUPERAUTOMÁTICO	Sim
ACABAMENTO TREMPE	Dupla / Aço Esmaltado / Piatina
BOTÃO MULTICONTROL REMOVÍVEL	Sim
POTÊNCIA TÉRMICA	10,2kW
TABELA TÉCNICA	
COR	INOX
CÓD. EAN	789.651.851.433-6
QTD. PÇS CAIXA	1
PROD. S/ EMB. (LargxAltxProf cm)	76,0x11,5x51,0
PROD. C/ EMB. (LargxAltxProf cm)	80,5x13,8x54,5
PESO S/ EMB. (kg)	10,2
PESO C/ EMB. (kg)	12,0

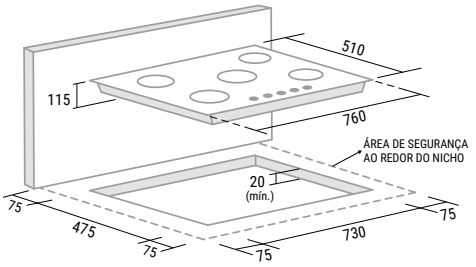

- Dimensões em milímetros e nicho para embutir



Pedras vulcânicas para melhor distribuição de calor

Grelha em **ferro fundido**

Inox

Churrasqueira Elétrica Cooktop Barbecue Suggar em Inox

Mesa inox, trempe em ferro fundido e pedras vulcânicas com preparo embutido em bancada.

CK0002IX

- Acabamento da mesa em aço inox
- Pedras vulcânicas: manutenção do calor e redução do consumo de energia elétrica
- Para embutir: ideal para compor cozinhas planejadas
- Grelha em ferro fundido
- 10 níveis de potência
- Cocção elétrica: não faz sujeira e dispensa uso de carvão
- Potência: 2300W

TABELA TÉCNICA	CX INDIVIDUAL	CX MASTER
COR	INOX	INOX
CÓD. PRODUTO	CK0002IX	CK0002IX
CÓD. EAN	790.831.280.760-3	790.831.280.761-0
QTD. PÇS CAIXA	1	4
PROD. S/ EMB. (LargxAltxProf cm)	51,0x6,0x29,0	-
PROD. C/ EMB. (LargxAltxProf cm)	57,0x15,0x36,3	73,0x30,0x57,0
PESO S/ EMB. (kg)	6,86	-
PESO C/ EMB. (kg)	7,62	32,0

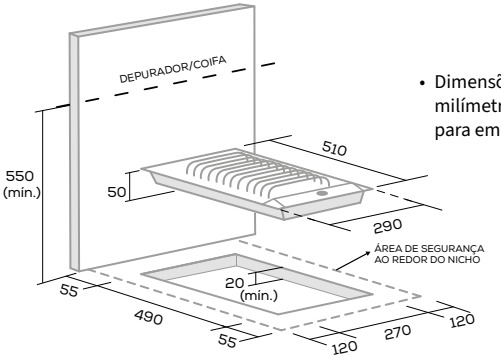

- Dimensões em milímetros e nicho para embutir

Se tem o depurador mais vendido do Brasil, tem *Suggar*.



Depuradores



Painel touch com relógio digital e timer automático

Sucção: 430 m³/h

Telas em alumínio lavável

3 velocidades

Tamanhos disponíveis: 60 e 80cm

Cores disponíveis: Inox ou Preto

Depurador e Exaustor Slim Touch Suggar com LED, Dupla filtragem

3 velocidades, filtros de alumínio e carvão ativado, sucção de 430m³/h e lâmpada LED.

DTH61/62IX - DTH81/82IX - DTH61/62PT - DTH81/82PT

- Painel touch com relógio digital
- Timer com desligamento automático
- Sinalização de saturação da tela filtrante: indica quando é hora de lavar.
- 3 velocidades
- Sucção: 430m³/h
- Dupla filtragem:
  - Telas em alumínio lavável: eliminam gordura e fumaça
  - Filtro de carvão ativado: elimina odores indesejados
- Luz de Led
- Muito mais silencioso
- Dupla função: depurador e exaustor
- Potência: 160W
- Baixo consumo: 0,16kWh

TABELA TÉCNICA	60cm	80cm
COR	**INOX**	**INOX**
MOD. 127V	DTH61IX	DTH81IX
CÓD. EAN 127V	790.831.280.934-8	790.831.280.936-2
MOD. 220V	DTH62IX	DTH82IX
CÓD. EAN 220V	790.831.280.935-5	790.831.280.937-9
COR	**PRETO**	**PRETO**
MOD. 127V	DTH61PT	DTH81PT
CÓD. EAN 127V	790.831.280.938-6	790.831.280.940-9
MOD. 220V	DTH62PT	DTH82PT
CÓD. EAN 220V	790.831.280.939-3	790.831.280.941-6
QTD. PÇS CAIXA	1	1
PROD. S/ EMB. (LargxAltxProf cm)	60,0x8,5x48,0	80,0x8,5x48,0
PROD. C/ EMB. (LargxAltxProf cm)	65,5x14,0x55,0	85,5x14,0x55,0
PESO S/ EMB. (kg)	4,6	5,4
PESO C/ EMB. (kg)	5,75	6,4



Telas em alumínio lavável

Dupla filtragem

3 velocidades

Sucção: 430 m³/h

Tamanhos disponíveis:
60 e 80cm

Cores disponíveis:
Branco, Preto, Prata, Inox

Depurador de ar Slim Suggar com LED, Dupla filtragem

3 velocidades, filtro em alumínio lavável, carvão ativado, sucção de 430m³/h e lâmpada LED.

DPS161/162BR - DPS161/162PT - DPS161/162PR - DPS161/162IX
DPS181/182BR - DPS181/182PT - DPS181/182PR - DPS181/182IX

- 3 velocidades
- Sucção: 430m³/h
- Dupla filtragem:
  - Filtro de carvão ativado: elimina odores indesejados
  - Telas em alumínio lavável: eliminam gordura e fumaça
- Luz de Led
- Potência: 165W
- Baixo consumo: 0,12kWh

TABELA TÉCNICA	**60cm**	**80cm**	**60cm**	**80cm**
COR	**BRANCO**	**BRANCO**	**PRETO FOSCO**	**PRETO FOSCO**
MOD. 127V	DPS161BR	DPS181BR	DPS161PT	DPS181PT
CÓD. EAN 127V	790.831.280.958-4	790.831.280.972-0	790.831.280.961-4	790.831.280.975-1
MOD. 220V	DPS162BR	DPS182BR	DPS162PT	DPS182PT
CÓD. EAN 220V	790.831.280.963-8	790.831.280.977-5	790.831.280.969-0	790.831.280.983-6
COR	**PRATA**	**PRATA**	**INOX**	**INOX**
MOD. 127V	DPS161PR	DPS181PR	DPS161IX	DPS181IX
CÓD. EAN 127V	790.831.280.960-7	790.831.280.974-4	790.831.280.959-1	790.831.280.973-7
MOD. 220V	DPS162PR	DPS182PR	DPS162IX	DPS182IX
CÓD. EAN 220V	790.831.280.968-3	790.831.280.982-9	790.831.280.967-6	790.831.280.981-2
QTD. PÇS CAIXA	1	1	1	1
PROD. S/ EMB. (LargxAltxProf cm)	60,0x8,5x48,0	80,0x8,5x48,0	60,0x8,5x48,0	80,0x8,5x48,0
PROD. C/ EMB. (LargxAltxProf cm)	63,5x10,0x51,7	83,5x10,0x51,7	63,5x10,0x51,7	83,5x10,0x51,7
PESO S/ EMB. (kg)	4,6	5,1	4,6	5,1
PESO C/ EMB. (kg)	5,25	6,2	5,25	6,2



Telas retrátil e lavável

Dupla filtragem

Acabamento em inox

Sucção: 430 m³/h

Tamanhos disponíveis:
60 e 80cm

Depurador de Embutir Slim Suggar Inox 60cm, Painel retrátil

Painel retrátil, 2 velocidades de sucção, filtros de alumínio e carvão ativado e luminária LED.

DE61/62IX - DE81/82IX

- 2 velocidades
- Frontal em aço inox
- Tela deslizante
- Sucção: 430m³/h
- Dupla filtragem:
  - Telas em alumínio lavável: eliminam gordura e fumaça
  - Filtro de carvão ativado: elimina odores indesejados
- Luz de Led
- Muito mais silencioso
- Dupla função: coifa e depurador
- Potência: 120W
- Baixo consumo: 0,12kWh

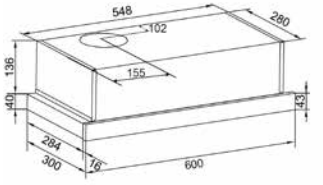

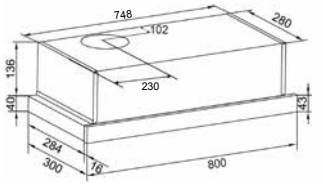

TABELA TÉCNICA	modelo de 60CM	modelo de 80CM
COR	INOX	INOX
MOD. 127V	DE61IX	DE81IX
CÓD. EAN 127V	789.651.850.387-3	790.831.281.141-9
MOD. 220V	DE62IX	DE82IX
CÓD. EAN 220V	789.651.850.388-0	790.831.281.140-2
QTD. PÇS CAIXA	1	1
PROD. S/ EMB. (LargxAltxProf cm)	60,0x17,6x30,0 (47,0 aberto)	80,0x17,6x30,0 (48,8 aberto)
PROD. C/ EMB. (LargxAltxProf cm)	66,0x23,0x36,2	86,0x23,0x36,2
PESO S/ EMB. (kg)	6,0	8,0
PESO C/ EMB. (kg)	6,86	9,0

• Dimensões em milímetros



Painel touch com controle por gestos

Telas retrátil em alumínio preto e lavável

3 velocidades

Sucção: 430 m³/h

Tamanhos disponíveis: 60 e 80cm

Cor disponível: Preto

Depurador de Embutir Slim Touch Suggar Preto 60cm com Gestos

Painel touch retrátil, controle por gestos, 3 velocidades, relógio, sucção de 430m³/h e luminária LED.

DE61/62THPT - DE81/82THPT

- Controle por gestos: acione luz e velocidades sem tocar no painel
- Painel touch sensível ao toque
- Relógio digital
- Timer com desligamento automático
- Acionamento através do deslizamento da tela
- 3 velocidades
- Sucção: 430m³/h
- Dupla filtragem:
  - Telas em alumínio lavável: eliminam gordura e fumaça
  - Filtro de carvão ativado: elimina odores indesejados
- Luz de Led
- Muito mais silencioso
- Dupla função: coifa e depurador
- Potência: 124W
- Baixo consumo: 0,12kWh

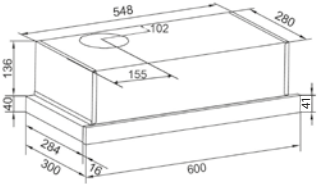

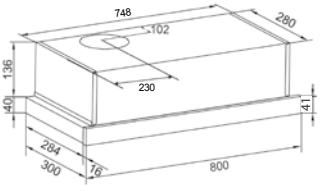

TABELA TÉCNICA	modelo de 60CM	modelo de 80CM
COR	PRETO	PRETO
MOD. 127V	DE61THPT	DE81THPT
CÓD. EAN 127V	790.831.281.434-2	790.831.281.435-9
MOD. 220V	DE62THPT	DE82THPT
CÓD. EAN 220V	790.831.281.436-6	790.831.281.437-3
QTD. PÇS CAIXA	1	1
PROD. S/ EMB. (LargxAltxProf cm)	60,0x17,6x30,0 (48,8 aberto)	80,0x17,6x30,0 (48,8 aberto)
PROD. C/ EMB. (LargxAltxProf cm)	66,0x23,0x36,2	86,0x23,0x36,2
PESO S/ EMB. (kg)	6,2	8,2
PESO C/ EMB. (kg)	6,9	9,2

• Dimensões em milímetros

Se tem design e tecnologia, tem *Suggar*.



Coifas



Baffle filter

Dupla filtragem

3 velocidades

Sucção: 890 m³/h

Tamanho: 75cm

Acabamento: Inox

Coifa de Embutir Suggar Turmalina 75cm Inox, Baffle filter

3 velocidades, dupla filtragem, filtro carvão ativado, sucção 890m³/h e LED.

TP7501/02IX

- Sucção: 890³/h
- 3 velocidades
- Lâmpada de Led
- Baffle Filter (filtro inercial) - sistema de filtragem de alta eficiência que força o ar a mudar de direção rapidamente:
- Maior durabilidade, produzido em aço inoxidável
- Mais fácil de lavar
- Dupla filtragem:
- Filtro metálico em aço inoxidável: elimina gorudra e fumaça
- Filtro de carvão ativado: elimina odores indesejados
- Funciona também como depurador: sem necessidade de saída externa
- Potência: 234W
- Baixo consumo: 0,23kWh
- Instalação embutida

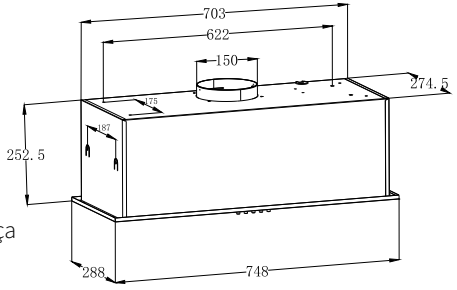

- Dimensões em milímetros

TABELA TÉCNICA	75CM
COR	INOX
MOD.127V	TP7501IX
CÓD. EAN 127V	790.831.281.910-1
MOD.220V	TP7502IX
CÓD. EAN 220V	790.831.281.911-8
QTD. PÇS CAIXA	1
PROD. S/ EMB. (LargxAltxProf cm)	74,8x25,3x28,8
PROD. C/ EMB. (LargxAltxProf cm)	85,3x34,0x39,0
PESO S/ EMB. (kg)	8,56
PESO C/ EMB. (kg)	9,86



Coifa de Embutir Slim Suggar Topázio Vidro Preto Touch com Controle por Gestos

Vidro preto, painel touch, controle por gestos, sucção 890m³/h e luminária LED.

TP7501/02PT - TP9001PT/02PT

Painel touch com controle por gestos

Aspiração perimetral

Vidro preto

Sucção: 890 m³/h

Tamanhos: 75 ou 90cm

Cor: Preto

- Sucção: 890m³/h (vazão livre)
- 3 velocidades: controle progressivo
- Painel touch com controle por gestos
- Aspiração perimetral: aumenta a área de sucção de gordura e fumaça, garantindo maior velocidade, potência e menor nível de ruído
- Iluminação por led
- Dupla filtragem: alumínio + carvão ativado
  - Telas em alumínio laváveis: eliminam gordura e fumaça
  - Filtro de carvão ativado: elimina odores indesejados
- Baixíssimo ruído: funcionamento silencioso
- Funciona como coifa ou depurador
- Diâmetro do duto: 150mm
- Potência: 236W
- Baixo consumo: 0,23kWh
- Instalação embutida

TABELA TÉCNICA	75CM	90CM
COR	PRETA	PRETA
MOD.127V	TP7501PT	TP9001PT
CÓD. EAN 127V	790.831.282.662-8	790.831.283.053-3
MOD.220V	TP7502PT	TP9002PT
CÓD. EAN 220V	790.831.282.663-5	790.831.283.054-0
QTD. PÇS CAIXA	1	1
PROD. S/ EMB. (LargxAltxProf cm)	75,0x28,9x29,0	89,8x28,9x29,0
PROD. C/ EMB. (LargxAltxProf cm)	82,0x40,5x36,5	96,5x40,5x36,5
PESO S/ EMB. (kg)	11,58	12,7
PESO C/ EMB. (kg)	13,1	14,5

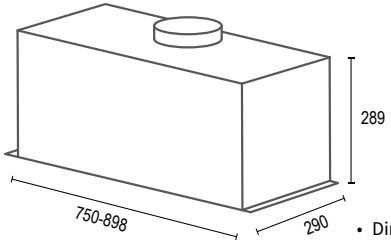

- Dimensões em milímetros



Coifa de Embutir Suggar Titanium Preta Painel Móvel Touch

Painel com ajuste de ângulo, 3 velocidades, filtro carvão ativado, sucção 890m³/h e LED.

TP6061/62PT - TP9091/92PT

Função memória inteligente

Display digital com painel touch

Painel móvel com ajuste de ângulo

Sucção: 890 m³/h

Tamanhos: 60 ou 90cm

Cor: Preto

- Sucção: 890 m³/h
- 3 velocidades de operação
- Display digital com função touch
- Painel móvel com ajuste de ângulo
- Temporizador (timer) de 10 minutos
- Função memória inteligente: memoriza a última velocidade usada ao fechar o painel de funções
- Iluminação em LED
- Dupla função: coifa ou depurador
- Dupla filtragem: alumínio + carvão ativado

- Tela de alumínio lavável: retém gordura e vapores
- Filtro de carvão ativado: elimina odores indesejados

- Funcionamento silencioso
- Potência: 234 W
- Baixo consumo: 0,234 kWh
- Produto disponível em 127V e 220V
- Instalação embutida

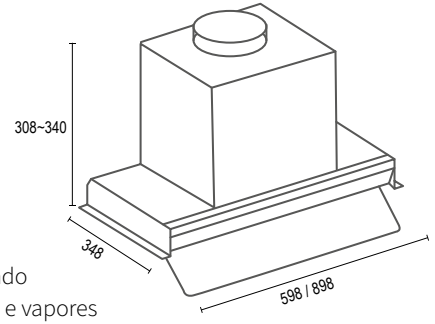

- Dimensões em milímetros

TABELA TÉCNICA	60CM	90CM
COR	PRETO	PRETO
MOD.127V	TP6061PT	TP9091PT
CÓD. EAN 127V	790.831.283.339-8	790.831.283.341-1
MOD.220V	TP6062PT	TP9092PT
CÓD. EAN 220V	790.831.283.340-4	790.831.283.342-8
QTD. PÇS CAIXA	1	1
PROD. S/ EMB. (LargxAltxProf cm)	59,8x34,0x30,8-34,8	89,8x34,0x30,8-34,8
PROD. C/ EMB. (LargxAltxProf cm)	67,0x44,5x37,7	96,5x40,5x36,5
PESO S/ EMB. (kg)	10,15	12,05
PESO C/ EMB. (kg)	12,05	14,39



Iluminação em painel de led

Design diferenciado e controle touch

Aspiração perimetral

Sucção: 890 m³/h

Tamanho: 90cm

Inox

Coifa de Parede Suggar Opala Quadrada Inox Touch 42cm

Painel touch, filtros de alumínio e carvão ativado, sucção 890m³/h e painel LED.

TP4201/02IX

- Sucção: 890m³/h (vazão livre)
- 3 velocidades
- Painel de Led
- Controle touch
- Aspiração perimetral: aumenta a área de sucção degordura e fumaça, garantindo maior velocidade, potência e menor nível de ruído
- Duto regulador de altura
- Dupla filtragem:
  - Telas em alumínio lavável: eliminam gordura e fumaça
  - Filtro de carvão ativado: elimina odores indesejados
- Baixíssimo ruído
- Funciona também como depurador: sem necessidade de saída externa
- Potência: 240W
- Baixo consumo: 0,25kWh

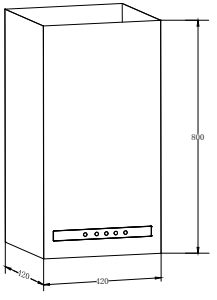

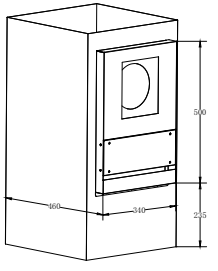

TABELA TÉCNICA

COR	INOX
MOD.127V	TP4201IX
CÓD. EAN 127V	790.831.281.664-3
MOD.220V	TP4202IX
CÓD. EAN 220V	790.831.281.665-0
QTD. PÇS CAIXA	1
PROD. S/ EMB. (LargxAltxProf cm)	42,0x42,0x80,0
PROD. C/ EMB. (LargxAltxProf cm)	53,5x49,5x89,3
PESO S/ EMB. (kg)	19,8
PESO C/ EMB. (kg)	23,8

- Dimensões em milímetros



Painel frontal em vidro preto

Controle touch

Telas em alumínio lavável

Sucção: 890 m³/h

Tamanho: 90cm

Cor: Preto

Coifa de Parede Suggar Granada Slim Preta Touch 90cm

Painel touch, 3 velocidades, dupla filtragem, sucção 890m³/h e dupla iluminação LED.

TP1191/92PT

- Sucção: 890m³/h (vazão livre)
- 3 velocidades
- 2 lâmpadas led
- Controle touch
- Dupla filtragem:
  - Telas em alumínio lavável: eliminam gordura e fumaça
  - Filtro de carvão ativado: elimina odores indesejados
- Duto regulador de altura
- Baixíssimo ruído
- Funciona também como depurador: sem necessidade de saída externa
- Potência: 234W
- Baixo consumo: 0,234kWh

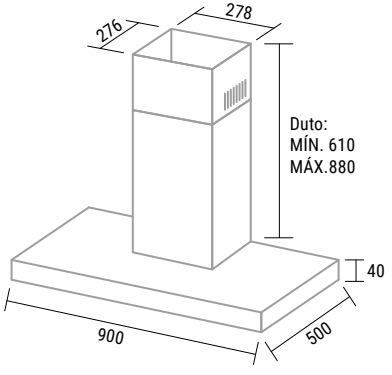

- Dimensões em milímetros

TABELA TÉCNICA

COR	PRETA
MOD.127V	TP1191PT
CÓD. EAN 127V	789.651.850.376-7
MOD.220V	TP1192PT
CÓD. EAN 220V	789.651.850.378-1
QTD. PÇS CAIXA	1
PROD. S/ EMB. (LargxAltxProf cm)	90,0x65,0x50,0
PROD. C/ EMB. (LargxAltxProf cm)	95,3x55,5x38,5
PESO S/ EMB. (kg)	14,48
PESO C/ EMB. (kg)	16,8



Painel frontal em vidro preto

Controle touch

Telas em alumínio lavável

Sucção: 890 m³/h

Tamanho: 90cm

Cor: Inox

Coifa de Parede Suggar Granada Slim Inox Touch 90cm

Painel touch, 3 velocidades, filtros de alumínio e carvão ativado, sucção 890m³/h e LED duplo.

TP1191/92IX

- Sucção: 890m³/h (vazão livre)
- 3 velocidades
- 2 lâmpadas led
- Controle touch
- Dupla filtragem:
  - Telas em alumínio lavável: eliminam gordura e fumaça
  - Filtro de carvão ativado: elimina odores indesejados
- Duto regulador de altura
- Baixíssimo ruído
- Funciona também como depurador: sem necessidade de saída externa
- Potência: 234W
- Baixo consumo: 0,234kWh

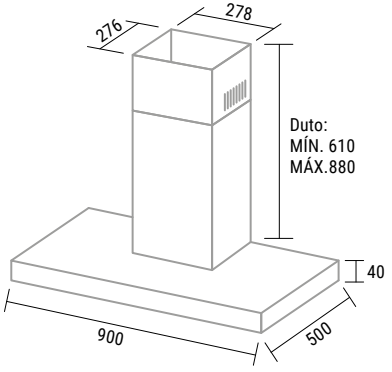

- Dimensões em milímetros

TABELA TÉCNICA

COR	INOX
MOD.127V	TP1191IX
CÓD. EAN 127V	789.651.850.809-0
MOD.220V	TP1192IX
CÓD. EAN 220V	789.651.850.377-4
QTD. PÇS CAIXA	1
PROD. S/ EMB. (LargxAltxProf cm)	90,0x65,0x50,0
PROD. C/ EMB. (LargxAltxProf cm)	95,3x55,5x38,5
PESO S/ EMB. (kg)	14,48
PESO C/ EMB. (kg)	16,8



Iluminação em painel de led

Frontal em vidro preto

Controle touch

Sucção: 890 m³/h

Tamanho: 90cm

Inox

Coifa de Parede Suggar Granada Inox Touch Led 90cm

Painel touch, 3 velocidades, dupla filtragem, sucção 890m³/h e iluminação em painel LED.

TP1091/92IX

- Sucção: 890m³/h (vazão livre)
- 3 velocidades
- Painel de Led
- Controle touch
- Aspiração perimetral: aumenta a área de sucção de gordura e fumaça, garantindo maior velocidade, potência e menor nível de ruído
- Duto regulador de altura
- Dupla filtragem:
  - Telas em alumínio lavável: eliminam gordura e fumaça
  - Filtro de carvão ativado: elimina odores indesejados
- Baixíssimo ruído
- Funciona também como depurador: sem necessidade de saída externa
- Potência: 250W
- Baixo consumo: 0,25kWh

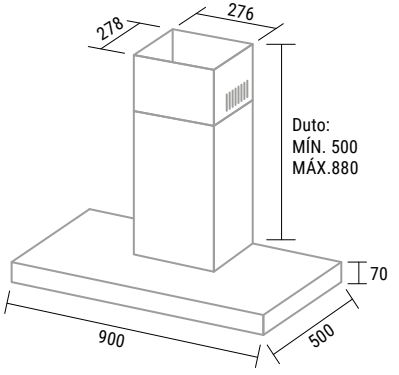

- Dimensões em milímetros

TABELA TÉCNICA

COR	INOX
MOD.127V	TP1091IX
CÓD. EAN 127V	790.831.280.552-4
MOD.220V	TP1092IX
CÓD. EAN 220V	790.831.280.553-1
QTD. PÇS CAIXA	1
PROD. S/ EMB. (LargxAltxProf cm)	90,0x105,0x50,0
PROD. C/ EMB. (LargxAltxProf cm)	95,3x55,5x42,5
PESO S/ EMB. (kg)	21,7
PESO C/ EMB. (kg)	24,2



Aço Inox

Luz de led

Telas em alumínio lavável

Sucção: 890 m³/h

Tamanho: 90cm

Inox

Coifa de Parede Suggar Coral Slim Inox 90cm

3 velocidades, filtro de alumínio lavável, carvão ativado, sucção 890m³/h e dupla iluminação LED.

TP0691/92IX

- Sucção: 890m³/h (vazão livre)
- 3 velocidades
- 2 lâmpadas led
- Dupla filtragem:
  - Telas em alumínio lavável: eliminam gordura e fumaça
  - Filtro de carvão ativado: elimina odores indesejados
- Duto regulador de altura
- Baixíssimo ruído
- Funciona também como depurador: sem necessidade de saída externa
- Potência: 234W
- Baixo consumo: 0,23kWh

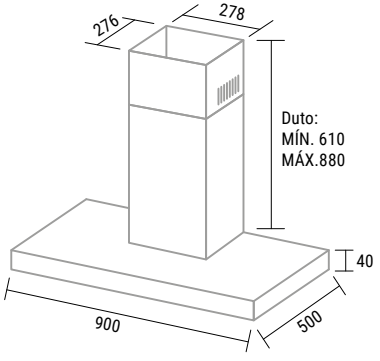

- Dimensões em milímetros

TABELA TÉCNICA

COR	INOX
MOD.127V	TP0691IX
CÓD. EAN 127V	789.651.851.580-7
MOD.220V	TP0692IX
CÓD. EAN 220V	789.651.851.581-4
QTD. PÇS CAIXA	1
PROD. S/ EMB. (LargxAltxProf cm)	90,0x65,0x50,0
PROD. C/ EMB. (LargxAltxProf cm)	95,3x55,5x38,5
PESO S/ EMB. (kg)	13,52
PESO C/ EMB. (kg)	15,77



Controle por gestos

Aspiração perimetral

Painel touch com display digital

Sucção: 700 m³/h

Tamanho: 90cm

Cor: Preto

Coifa de Parede Suggar Ônix Vidro Inclinado 90cm

Vidro inclinado, painel touch, controle por gestos, sucção 700m³/h e LED duplo.

TP1091/92PT

- Controle por gestos: com apenas um movimento na frente do painel de vidro, é possível ligar, desligar e ajustar as velocidades da coifa.
- 3 velocidades
- 2 lâmpadas led
- Painel touch e display digital
- Aspiração perimetral: aumenta a área de sucção de gordura e fumaça, garantindo maior velocidade, potência e menor nível de ruído
- Acabamento em vidro temperado preto
- Dupla filtragem: Tela filtrante em alumínio lavável; filtros de carvão ativado
- Duto regulador de altura
- Funciona também como depurador sem necessidade de saída externa
- Sucção: 700m³/h
- Potência: 173W
- Baixo consumo: 0,17kWh

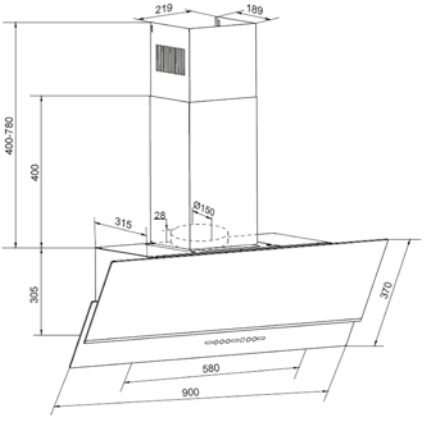

- Dimensões em milímetros

TABELA TÉCNICA

COR	PRETA
MOD.127V	TP1091PT
CÓD. EAN 127V	790.831.282.208-8
MOD.220V	TP1092PT
CÓD. EAN 220V	790.831.282.209-5
QTD. PÇS CAIXA	1
PROD. S/ EMB. (LargxAltxProf cm)	90,0x70,5~108,5x42,0
PROD. C/ EMB. (LargxAltxProf cm)	95,3x38,5x41,5
PESO S/ EMB. (kg)	14,2
PESO C/ EMB. (kg)	17,0



Controle WiFi via app

Painel touch com display digital

Inox com painel frontal e área de sucção em vidro

Sucção: 890 m³/h

Tamanho: 90cm

Coifa de Ilha Suggar Wi-Fi Inox com Controle por APP 90cm

Painel touch, controle por app Tuya Smart, sucção 890m³/h e dupla iluminação LED.

TP1391/92IX

- Sucção: 890 m³/h (vazão livre)
- Controle Wi-fi via App Tuya Smart: Ligue, desligue e ajuste a velocidade da coifa de qualquer lugar
- Painel touch e display digital
- 3 velocidades
- Telas em alumínio lavável: Eliminam a gordura e a fumaça
- Filtro de carvão ativado: elimina odores indesejados
- Funciona também como depurador: sem necessidade de saída externa
- Iluminação por led
- Baixíssimo ruído
- Aspiração perimetral: Aumenta a área de sucção de gordura e fumaça, garantindo maior velocidade, potência e menor nível de ruído.
- Potência: 227W
- Baixo consumo: 0,22kWh

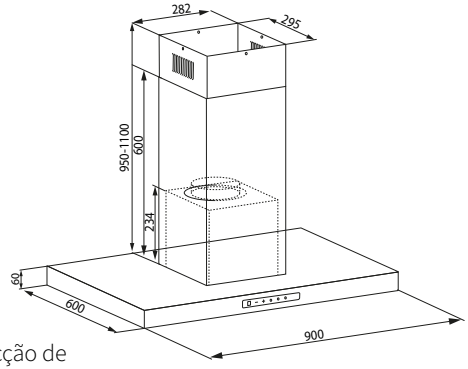

- Dimensões em milímetros

TABELA TÉCNICA

COR	INOX
MOD.127V	TP1391IX
CÓD. EAN 127V	789.651.850.381-1
MOD.220V	TP1392IX
CÓD. EAN 220V	789.651.850.382-8
QTD. PÇS CAIXA	1
PROD. S/ EMB. (LargxAltxProf cm)	90x101,0~116,0x60,0
PROD. C/ EMB. (LargxAltxProf cm)	96,0x66,5x41,5
PESO S/ EMB. (kg)	30,0
PESO C/ EMB. (kg)	34,0



Painel frontal em vidro preto

Controle touch

4 lâmpadas LED

Sucção: 890 m³/h

Tamanho: 90cm

Inox

Coifa de Ilha Suggar Granada Inox 90cm

Painel touch, 3 velocidades, filtros de alumínio e carvão ativado, sucção 890m³/h e 4 luminárias LED.

TP0791/92IX

- Sucção: 890m³/h (vazão livre)
- 3 velocidades
- 4 lâmpadas led
- Controle touch
- Dupla filtragem:
  - Telas em alumínio lavável: eliminam gordura e fumaça
  - Filtro de carvão ativado: elimina odores indesejados
- Duto regulador de altura
- Baixíssimo ruído
- Funciona também como depurador: sem necessidade de saída externa
- Potência: 238W
- Baixo consumo: 0,23kWh

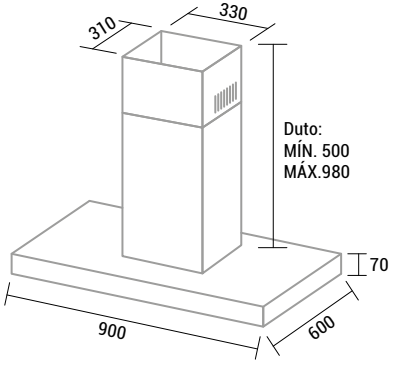

- Dimensões em milímetros

TABELA TÉCNICA

COR	INOX
MOD.127V	TP0791IX
CÓD. EAN 127V	789.651.851.582-1
MOD.220V	TP0792IX
CÓD. EAN 220V	789.651.851.583-8
QTD. PÇS CAIXA	1
PROD. S/ EMB. (LargxAltxProf cm)	90,0x105,0x60,0
PROD. C/ EMB. (LargxAltxProf cm)	101,0x69,0x51,5
PESO S/ EMB. (kg)	23,24
PESO C/ EMB. (kg)	27,24



Sucção superpotente de 1.100 m³/h

Design cilíndrico icônico

Luz LED

Sucção: 1.100 m³/h

Tamanho: 35cm

Cor: preta

Coifa de Ilha Suggar Quartzo Redonda Preta 35cm

3 velocidades, dupla filtragem, sucção 1.100m³/h e iluminação LED.

TP3521PT/22PT

- Sucção: 1.100m³/h (vazão livre)
- 3 velocidades
- 2 lâmpadas LED
- Dupla filtragem:
  - Telas em alumínio lavável: eliminam gordura e fumaça
  - Filtro de carvão ativado: elimina odores indesejados
- Duto regulador de altura
- Baixíssimo ruído
- Funciona também como depurador: sem necessidade de saída externa
- Potência: 432W
- Baixo consumo: 0,42kWh

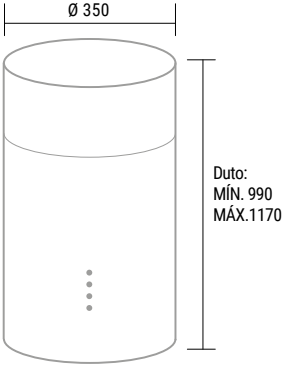

- Dimensões em milímetros

TABELA TÉCNICA

COR	PRETA
MOD.127V	TP3521PT
CÓD. EAN 127V	790.831.282.216-3
MOD.220V	TP3522PT
CÓD. EAN 220V	790.831.282.217-0
QTD. PÇS CAIXA	1
PROD. S/ EMB. (LargxAltxProf cm)	35,0x99,0x35,0
PROD. C/ EMB. (LargxAltxProf cm)	97,0x41,5x42,5
PESO S/ EMB. (kg)	17,7
PESO C/ EMB. (kg)	20,0



Sucção superpotente

Design cilíndrico icônico

Luz LED

Sucção: 1.100 m³/h

Tamanho: 35cm

Cor: inox

Coifa de Ilha Suggar Quartzo Redonda 35cm Inox 304

3 velocidades, dupla filtragem, sucção 1.100m³/h e iluminação LED.

TP3521/22IX

- Sucção: 1.100m³/h (vazão livre)
- 3 velocidades
- 2 lâmpadas LED
- Pode ser instalado vidro como opcional para 1 ou 2 coifas
- Dupla filtragem:
  - Telas em alumínio lavável: eliminam gordura e fumaça
  - Filtro de carvão ativado: elimina odores indesejados
- Duto regulador de altura
- Baixíssimo ruído
- Funciona também como depurador: sem necessidade de saída externa
- Potência: 432W
- Baixo consumo: 0,42kWh

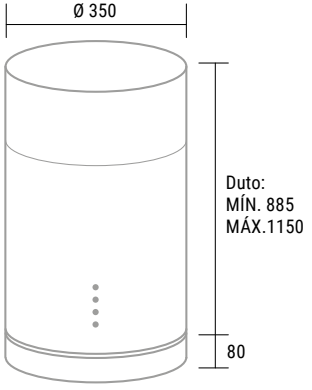

- Dimensões em milímetros

TABELA TÉCNICA

COR	INOX
MOD.127V	TP3521IX
CÓD. EAN 127V	789.651.850.825-0
MOD.220V	TP3522IX
CÓD. EAN 220V	789.651.850.826-7
QTD. PÇS CAIXA	1
PROD. S/ EMB. (LargxAltxProf cm)	35,0x123,0x35,0
PROD. C/ EMB. (LargxAltxProf cm)	101,5x42,0x41,5
PESO S/ EMB. (kg)	20,5
PESO C/ EMB. (kg)	23,0



Iluminação em painel de LED

Design diferenciado e controle touch

Aspiração perimetral

Sucção: 890 m³/h

Tamanho: 42cm

Cor: inox

Coifa de Ilha Suggar Opala Quadrada Inox Touch 42cm

Painel touch, filtros de alumínio e carvão ativado, sucção 890m³/h e painel LED.

TP4221/22IX

- Sucção: 890m³/h (vazão livre)
- 3 velocidades
- Painel de Led
- Controle touch
- Aspiração perimetral: aumenta a área de sucção de gordura e fumaça, garantindo maior velocidade, potência e menor nível de ruído
- Duto regulador de altura
- Dupla filtragem:
  - Telas em alumínio lavável: eliminam gordura e fumaça
  - Filtro de carvão ativado: elimina odores indesejados
- Baixíssimo ruído
- Funciona também como depurador: sem necessidade de saída externa
- Potência: 240W
- Baixo consumo: 0,25kWh

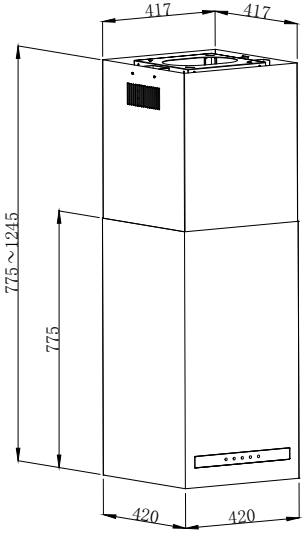

- Dimensões em milímetros

TABELA TÉCNICA

COR	INOX
MOD.127V	TP4221IX
CÓD. EAN 127V	790.831.281.652-0
MOD.220V	TP4222IX
CÓD. EAN 220V	790.831.281.653-7
QTD. PÇS CAIXA	1
PROD. S/ EMB. (LargxAltxProf cm)	42,0x42,0x125
PROD. C/ EMB. (LargxAltxProf cm)	53,5x49,5x89,3
PESO S/ EMB. (kg)	24,3
PESO C/ EMB. (kg)	28,3



Filtro de carvão ativado

3 velocidades

Iluminação em painel de LED

Sucção: 650 m³/h

Tamanho: 60 ou 90cm

Cor: preta

Coifa de Parede Piramidal Suggar Ágata, Preta

3 velocidades, filtros de alumínio e carvão ativado, sucção 650m³/h e iluminação LED.

TP0160PT-TP0162PT-TP0190PT-TP0192PT

- Sucção de 650 m³/h (modo exaustor)
- Sucção de 630 m³/h (modo depurador)
- 3 velocidades
- Iluminação em LED
- Filtro de carvão ativado
- Dupla função: coifa ou depurador
- Design piramidal
- Baixa emissão de ruído
- Potência:154W
- Baixo consumo: 0,15 kWh

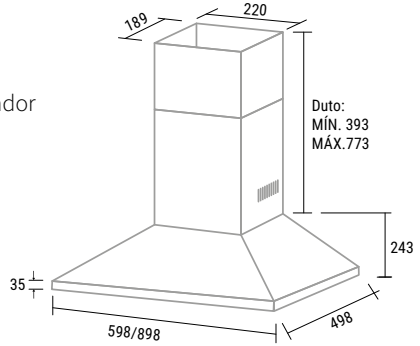

• Dimensões em milímetros

TABELA TÉCNICA

COR	PRETA	PRETA
MOD.127V	TP0160PT	TP0190PT
CÓD. EAN 127V	790.831.283.469-2	790.831.283.471-5
MOD.220V	TP0162PT	TP0192PT
CÓD. EAN 220V	790.831.283.470-8	790.831.283.472-2
QTD. PÇS CAIXA	1	1
PROD. S/ EMB. (LargxAltxProf cm)	59,8x63,6~101,6x49,8	89,8x63,6~101,6x49,8
PROD. C/ EMB. (LargxAltxProf cm)	65,5x56,0x30,0	95,5x56,0x30,0
PESO S/ EMB. (kg)	6,42	10,59
PESO C/ EMB. (kg)	9,77	12,69



Painel Touch com Controle por gestos

Dupla filtragem

Telas em alumínio lavável

Sucção: 780 m³/h

Tamanho: 60 ou 90cm

Cor: preta ou inox

Coifa de Parede Suggar Safira, Touch, Controle por Gestos, 90cm

Painel touch com controle por gestos, filtros de alumínio e carvão ativado, sucção 780m³/h

TP1461IX - TP1462IX - TP1491IX - TP1492IX
TP1461PT - TP1462PT - TP1491PT - TP1492PT

- Sucção: 780m³/h
- 3 velocidades
- 2 Lâmpadas Led
- Controle touch
- Dupla filtragem:
  - Telas em alumínio lavável: eliminam gordura e fumaça
  - Filtro de carvão ativado: elimina odores indesejados
- Baixíssimo ruído
- Potência: 234W
- Baixo consumo: 0,234kWh

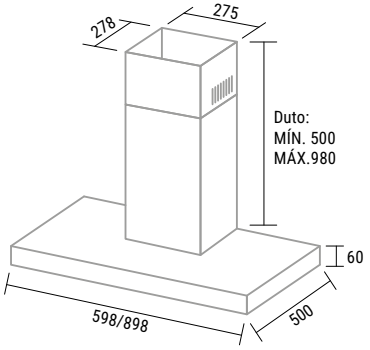

• Dimensões em milímetros

TABELA TÉCNICA

	60CM	90CM
INOX		
MOD.127V	TP1461IX	TP1491IX
CÓD. EAN 127V	789.651.850.817-5	789.651.850.383-5
MOD.220V	TP1462IX	TP1492IX
CÓD. EAN 220V	789.651.850.398-9	789.651.850.384-2
PRETA		
MOD.127V	TP1461PT	TP1491PT
CÓD. EAN 127V	790.831.283.498-2	790.831.283.502-6
MOD.220V	TP1462PT	TP1492PT
CÓD. EAN 220V	790.831.283.499-9	790.831.283.503-3
QTD. PÇS CAIXA	1	1
PROD. S/ EMB. (LargxAltxProf cm)	59,8x56,0~104,0x50,0	89,8x56,0~104,0x50,0
PROD. C/ EMB. (LargxAltxProf cm)	65,3x56,0x42,3	95,3x56,0x42,3
PESO S/ EMB. (kg)	13,9	15,5
PESO C/ EMB. (kg)	15,8	17,8



Painel Touch com Controle por gestos

Dupla filtragem

Telas em alumínio lavável

Sucção: 780 m³/h

Tamanho: 90cm

Cor: preta ou inox

Coifa de Ilha Suggar Safira, Touch, Controle por Gestos, 90cm

Painel touch com controle por gestos, filtros de alumínio e carvão ativado, sucção 780m³/h

TP1591PT - TP1592PT - TP1591IX - TP1592IX

- Sucção: 780m³/h
- 3 velocidades
- 4 Lâmpadas Led
- Controle touch
- Dupla filtragem:
  - Telas em alumínio lavável: eliminam gordura e fumaça
  - Filtro de carvão ativado: elimina odores indesejados
- Dupla função: coifa ou depurador
- Baixíssimo ruído
- Potência: 238W
- Baixo consumo: 0,238kWh

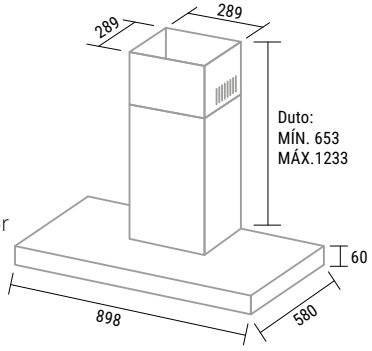

- Dimensões em milímetros

TABELA TÉCNICA

INOX	
MOD.127V	TP1591IX
CÓD. EAN 127V	789.651.850.385-9
MOD.220V	TP1592IX
CÓD. EAN 220V	789.651.850.386-6
PRETA	
MOD.127V	TP1591PT
CÓD. EAN 127V	790.831.283.508-8
MOD.220V	TP1592PT
CÓD. EAN 220V	790.831.283.509-5
QTD. PÇS CAIXA	1
PROD. S/ EMB. (LargxAltxProf cm)	89,8x65,3~123,3x58,0
PROD. C/ EMB. (LargxAltxProf cm)	95,3x56,0x42,3
PESO S/ EMB. (kg)	15,49
PESO C/ EMB. (kg)	17,8



Dupla filtragem

3 velocidades

Aspiração perimetral

Sucção: 700 m³/h

Tamanho: 60cm

Cor: preta

Coifa de Parede Suggar Rubi Vidro Inclinado 60cm

Filtros de alumínio e carvão ativado, sucção 700m³/h e iluminação por LED.

TP0261/62PT

- Sucção: 700m³/h
- 3 velocidades
- Iluminação por Led
- Aspiração Perimetral: aumenta a área de sucção de gordura e fumaça, garantindo maior velocidade, potência e menor nível de ruído
- Funciona também como depurador sem necessidade de saída externa
- Dupla filtragem:
  - Telas em alumínio lavável: eliminam gordura e fumaça
  - Filtro de carvão ativado: elimina odores indesejados
- Dupla função: coifa ou depurador
- Baixíssimo ruído
- Potência: 173W
- Baixo consumo: 0,17kWh

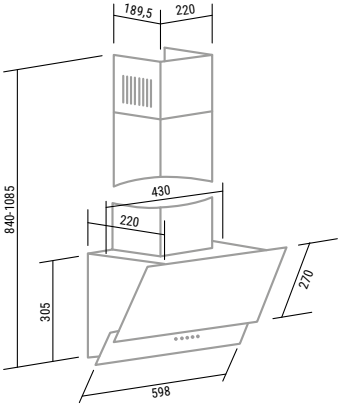

- Dimensões em milímetros

TABELA TÉCNICA

COR	PRETA
MOD.127V	TP0261PT
CÓD. EAN 127V	790.831.283.543-9
MOD.220V	TP0262PT
CÓD. EAN 220V	790.831.283.544-6
QTD. PÇS CAIXA	1
PROD. S/ EMB. (LargxAltxProf cm)	59,8x84,0~108,50x32,0
PROD. C/ EMB. (LargxAltxProf cm)	65,0x38,5x41,5
PESO S/ EMB. (kg)	10,33
PESO C/ EMB. (kg)	11,92

Se tem receita no forno, tem *Suggar*.



Fornos



Função Grill

Timer 60 minutos com alarme

2 resistências (superior e inferior)

Cor: Preto

Forno Elétrico de Bancada Suggar 44L Preto com Timer

Dupla resistência, timer de 60 minutos e grade deslizante em 3 níveis.

FE4401/02PT

- Função Grill
- Timer 60 minutos com alarme
- 2 resistências: superior e inferior
- Controle de temperatura 100°C a 250°C
- Lâmpada piloto
- Grade deslizante com 3 níveis ajustáveis
- Potência: 1.600W (127V)/1.800W (220V)
- Baixo consumo: 1,6kWh (127V)/1,8kWh (220V)

TABELA TÉCNICA

COR	PRETO
MOD.127V	FE4401PT
CÓD. EAN 127V	789.651.851.169-4
MOD.220V	FE4402PT
CÓD. EAN 220V	789.651.851.170-0
QTD. PÇS CAIXA	1
PROD. S/ EMB. (LargxAltxProf cm)	51,5x32,8x39,8
PROD. C/ EMB. (LargxAltxProf cm)	52,6x34,1x40,9
PESO S/ EMB. (kg)	6,3
PESO C/ EMB. (kg)	8,4



Função Grill

Bandeja antiaderente

Timer 60 minutos com alarme

Cor: Preto

Forno Elétrico de Bancada Suggar 54L Preto Grill com Bandeja Antiaderente

Dupla resistência, bandeja antiaderente, timer de 60 minutos e grade deslizante em 3 níveis, função Grill

FE5401/02PT

- Função Grill
- Timer 60 minutos com alarme
- 2 resistências: superior e inferior
- Bandeja
- Lâmpada piloto
- Grade deslizante com 3 níveis ajustáveis
- Potência: 1.600W (127V)/1.800W (220V)
- Baixo consumo: 1,6kWh (127V)/1,8kWh (220V)

TABELA TÉCNICA

COR	PRETO
MOD.127V	FE5401PT
CÓD. EAN 127V	790.831.283.726-6
MOD.220V	FE5402PT
CÓD. EAN 220V	790.831.283.727-5
QTD. PÇS CAIXA	1
PROD. S/ EMB. (LargxAltxProf cm)	56,0x35,5x42,71
PROD. C/ EMB. (LargxAltxProf cm)	57,0x36,8x43,81
PESO S/ EMB. (kg)	9,2
PESO C/ EMB. (kg)	11,1



Função Grill

Bandeja antiaderente

Timer 60 minutos com alarme

Cor: Preto

Forno Elétrico de Bancada Suggar 66L Preto Grill com Bandeja Antiaderente

Dupla resistência, bandeja antiaderente, timer de 60 minutos e grade deslizante em 3 níveis, função Grill

FE6611/12PT

- Função Grill
- 2 resistências: superior e inferior
- Controle de temperatura até 250°C
- Timer 60 minutos com alarme
- Grade deslizante com 3 níveis ajustáveis
- Bandeja
- Lâmpada piloto
- Potência: 1800W(127V)/2000W(220V)
- Baixo consumo: 1,8kWh(127V)/2,0kWh(220V)

TABELA TÉCNICA

COR	PRETO
MOD.127V	FE6611PT
CÓD. EAN 127V	790.831.283.728-0
MOD.220V	FE6612PT
CÓD. EAN 220V	790.831.283.729-7
QTD. PÇS CAIXA	1
PROD. S/ EMB. (LargxAltxProf cm)	59,5x37,1x47,5
PROD. C/ EMB. (LargxAltxProf cm)	60,6x38,4x48,6
PESO S/ EMB. (kg)	10,2
PESO C/ EMB. (kg)	11,3



Função Grill e luz interna

Revestimento Easy Clean antiaderente

Espeto giratório, bandeja antiaderente e pegador

Cor: Preto

Forno Elétrico de Bancada Suggar 70L Limpa Fácil Grill com Espeto Giratório

Acabamento Limpa Fácil, espeto giratório, bandeja antiaderente, luz interna, dupla resistência e timer de 60 minutos.

FE7001/02PT

- Espeto giratório
- Função Grill
- 2 resistências: superior e inferior
- Luz interna
- Forno Easy Clean: Revestimento interno antiaderente
- Controle de temperatura 100°C a 250°C
- Timer 60 minutos com alarme
- Grade deslizante com 3 níveis ajustáveis
- Bandeja e pegador
- Lâmpada piloto
- Potência: 1800W(127V)/1950W(220V)
- Baixo consumo: 1,8kWh(127V)/2,2kWh(220V)

TABELA TÉCNICA

COR	PRETO
MOD.127V	FE7001PT
CÓD. EAN 127V	790.831.283.730-3
MOD.220V	FE7002PT
CÓD. EAN 220V	790.831.283.731-0
QTD. PÇS CAIXA	1
PROD. S/ EMB. (LargxAltxProf cm)	64,5x39,8x45,3
PROD. C/ EMB. (LargxAltxProf cm)	65,6x41,2x46,4
PESO S/ EMB. (kg)	10,2
PESO C/ EMB. (kg)	14,3



Função Grill e luz interna

Programação com 5 funções e timer de 120 minuto

Espeto giratório e 2 bandejas antiaderentes

Cor: Inox e Preto

Voltagem: 127 e 220V

Forno Elétrico de Embutir Suggar 50L Moldura Preta ou Inox, Grill e Espeto Giratório

Dupla resistência, timer de 120 minutos, grade em 4 níveis e espeto giratório.

FE5001/02IX - FE5001/02PT

- Programação com 5 funções
- 1 grade cromada
- 4 níveis de prateleiras
- Frontal em aço escovado
- Botões removíveis
- Luz interna
- Timer 120 minutos com alarme
- Controle de temperatura de 100°C a 250°C
- 2 resistências: superior e inferior
- Abertura vertical da porta
- 2 bandejas para resíduos
- Potência: 1.800W
- Baixo consumo: 1,8kWh

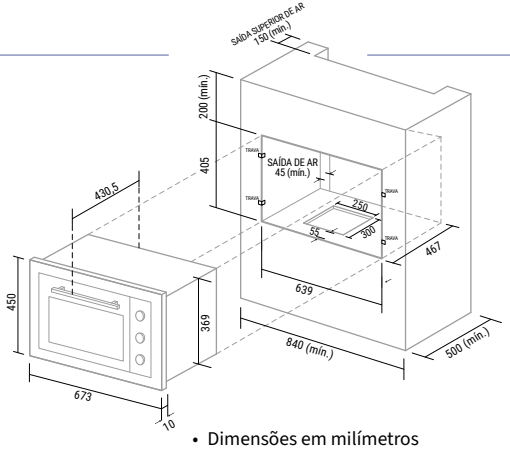

- Dimensões em milímetros e nicho para embutir

TABELA TÉCNICA

COR	INOX	PRETO
MOD.127V	FE5001IX	FE5001PT
CÓD. EAN 127V	789.651.850.021-6	790.831.283.601-6
MOD.220V	FE5002IX	FE5002PT
CÓD. EAN 220V	789.651.850.882-3	790.831.283.602-3
QTD. PÇS CAIXA	1	1
PROD. S/ EMB. (LargxAltxProf cm)	67,0x45,0x43,05	67,0x45,0x43,05
PROD. C/ EMB. (LargxAltxProf cm)	70,3x48,5x46,2	70,3x48,5x46,2
PESO S/ EMB. (kg)	11,0	11,0
PESO C/ EMB. (kg)	13,5	13,5



Sistema de convecção

Função Grill

5 modos de aquecimento

Timer de até 120 minutos com aviso sonoro

Voltagem: 127V e 220V

Cor: Preto

Forno Elétrico de Embutir Suggar 80L Grill 5 modos de aquecimento, Convecção, Timer 120 minutos

Função convecção, Luz Interna, Grill, Prateleira com 5 níveis, Timer, Resistências Independentes.

FE8001/02PT

- Sistema de convecção que distribui o calor de forma uniforme para assar mais rápido e dourar por igual
- 5 funções de preparo: convecção, descongelar, grill, grelhar e gratinar
- Função Grill para dourar e gratinar os alimentos
- Controle de temperatura de 50°C a 250°C
- Timer de até 120 minutos com aviso sonoro
- Resistências independentes para aquecimento mais uniforme
- Luz interna para acompanhar o preparo sem abrir a porta
- Prateleira ajustável com 5 níveis de altura
- Acessórios inclusos: bandeja e cesto

TABELA TÉCNICA

COR	PRETO
MOD.127V	FE8001PT
CÓD. EAN 127V	790.831.283.546-0
MOD.220V	FE8002PT
CÓD. EAN 220V	790.831.283.547-7
QTD. PÇS CAIXA	1
PROD. S/ EMB. (LargxAltxProf cm)	59,5x59,8x54,5
PROD. C/ EMB. (LargxAltxProf cm)	62,1x67,0x57,5
PESO S/ EMB. (kg)	24.5
PESO C/ EMB. (kg)	27.5



4 modos de aquecimento

Função Grill

Timer de até 120 minutos com aviso sonoro

Voltagem: 127V e 220V

Cor: Preto

Forno Elétrico de Embutir Suggar 80L Grill, Timer 120 minutos

Luz Interna, Grill, Prateleira com 5 níveis, Timer, Resistências Independentes.

FE8081/82PT

- 4 funções de preparo: assar delicado, assar simultâneo, grelhar e gratinar
- Função Grill para dourar e gratinar os alimentos
- Controle de temperatura de 50°C a 250°C
- Timer de até 120 minutos com aviso sonoro
- Resistências independentes para aquecimento mais uniforme
- Luz interna para acompanhar o preparo sem abrir a porta
- Prateleira ajustável com 5 níveis de altura
- Acessórios inclusos: bandeja e cesto

TABELA TÉCNICA

COR	PRETO
MOD.127V	FE8081PT
CÓD. EAN 127V	790.831.283.769-3
MOD.220V	FE8082PT
CÓD. EAN 220V	790.831.283.545-3
QTD. PÇS CAIXA	1
PROD. S/ EMB. (LargxAltxProf cm)	59,5x59,8x54,5
PROD. C/ EMB. (LargxAltxProf cm)	66,0x65,0x65,0
PESO S/ EMB. (kg)	30,22
PESO C/ EMB. (kg)	33,4

Se tem cuidado com o que importa, tem *Suggar*.



Lavadoras

Produzido em *Minas Gerais*



Nova funcionalidade:
LAVAGEM DO SEU JEITO
Com molho ou sem molho.
Você escolhe.

Única do Brasil com timer de dupla função

A melhor eficiência da categoria

Cor: Branca

Tanquinho Suggar Neo Turbilhão 8kg

Timer de dupla função, big dispenser para sabão, filtro cata-fiapos, batedor gigante e baixo consumo.

LE8001/02BR

LAVADORA SEMIAUTOMÁTICA
Nova função de lavagem: com molho ou sem molho

LAVAGEM COM MOLHO - Para sujeira pesada de verdade
- Remove melhor sujeiras pesadas (barro, suor, gordura)
- Potencializa a ação do sabão (que precisa de tempo para agir)
- Melhor resultado em roupas brancas e muito encardidas

Até 21 minutos (leve, médio, pesado e intenso)

LAVAGEM SEM MOLHO - Para a correria do dia a dia.
- Ideal para roupas delicadas ou pouco sujas.
- Mais agilidade no dia a dia
- Ciclo direto e eficiente
- A melhor eficiência de lavagem e o maior batedor da categoria

Até 8 minutos

- Lava até 8kg de roupas
- 5 programas de lavagem
- Big dispenser de gaveta para sabão
- Filtro cata-fiapos
- Até 3 molhos e desligamento automático
- Timer com programação
- Baixo consumo: 0,09 kWh/ciclo
- Potência: 400W

TABELA TÉCNICA

COR	BRANCA
MOD. 127V	LE8001BR
CÓD. EAN 127V	790.831.280.001-7
MOD. 220V	LE8002BR
CÓD. EAN 220V	790.831.280.002-4
QTD. PÇS CAIXA	1
PROD. S/ EMB. (LargxAltxProf cm)	51,3x96,0x54,8
PROD. C/ EMB. (LargxAltxProf cm)	55,0x97,0x60,0
PESO S/ EMB. (kg)	9,38
PESO C/ EMB. (kg)	11,00

Produzido em *Minas Gerais*



Tanquinho Suggar Lavamax Eco 10kg

Timer de dupla função, big dispenser, filtro cata-fiapos, batedor gigante e baixo consumo, nota A no Inmetro.

LE1021/22BR - LE1021/22PR - LE1021/22PT

LAVADORA SEMIAUTOMÁTICA
Nova função de lavagem: com molho ou sem molho

LAVAGEM COM MOLHO – Para sujeira pesada de verdade
- Remove melhor sujeiras pesadas (barro, suor e gordura)
- Potencializa a ação do sabão, que precisa de tempo para agir
- Melhor resultado em roupas brancas e muito encardidas

Até 21 minutos (leve, médio, pesado e intenso)

LAVAGEM SEM MOLHO – Para a correria do dia a dia
- Ideal para roupas delicadas ou pouco sujas
- Mais agilidade na lavagem
- Ciclo direto e eficiente

Até 8 minutos

- Lava até 10kg de roupas
- Dispenser para sabão
- 3 níveis de água
- Filtro cata-fiapos
- Até 3 molhos e desligamento automático
- Timer com programação
- Baixo consumo: 0,08 kWh/ciclo
- Potência: 450W

NOVIDADE!

Novo layout e nova funcionalidade:
LAVAGEM DO SEU JEITO
Com molho ou sem molho.
Você escolhe.

Única do Brasil com timer de dupla função

A **melhor eficiência** da categoria

Cor: Branca, Prata e Preta

INMETRO A

TABELA TÉCNICA

COR	BRANCA	PRATA	PRETA
MOD. 127V	LE1021BR	LE1021PR	LE1021PT
CÓD. EAN 127V	790.831.281.909-5	790.831.281.906-4	790.831.281.907-1
MOD. 220V	LE1022BR	LE1022PR	LE1022PT
CÓD. EAN 220V	790.831.281.905-7	790.831.281.903-3	790.831.281.904-0
QTD. PÇS CAIXA	1	1	1
PROD. S/ EMB. (LargxAltxProf cm)	49,8x96,1x54,0	49,8x96,1x54,0	49,8x96,1x54,0
PROD. C/ EMB. (LargxAltxProf cm)	50,4x96,7x54,6	50,4x96,7x54,6	50,4x96,7x54,6
PESO S/ EMB. (kg)	10,19	10,19	10,19
PESO C/ EMB. (kg)	11,54	11,54	11,54

Produzido em *Minas Gerais*



Tanquinho Suggar Lavamax Eco 15kg

Timer de dupla função, big dispenser, filtro cata-fiapos, batedor gigante e eficiência, nota A no Inmetro.

LE1521/22BR - LE1521/22PR - LE1521/22PT

LAVADORA SEMIAUTOMÁTICA
Nova função de lavagem: com molho ou sem molho

LAVAGEM COM MOLHO – Para sujeira pesada de verdade
- Remove melhor sujeiras pesadas (barro, suor e gordura)
- Potencializa a ação do sabão, que precisa de tempo para agir
- Melhor resultado em roupas brancas e muito encardidas

Até 21 minutos (leve, médio, pesado e intenso)

LAVAGEM SEM MOLHO – Para a correria do dia a dia
- Ideal para roupas delicadas ou pouco sujas
- Mais agilidade na lavagem
- Ciclo direto e eficiente

Até 8 minutos

- Lava até 15kg de roupas
- Dispenser para sabão
- 3 níveis de água
- Filtro cata-fiapos
- Até 3 molhos e desligamento automático
- Timer com programação
- Baixo consumo: 0,10kWh/ciclo
- Potência: 500W

NOVIDADE!

Novo layout e nova funcionalidade:
LAVAGEM DO SEU JEITO
Com molho ou sem molho.
Você escolhe.

Única do Brasil com timer de dupla função

A **melhor eficiência** da categoria

Cor: Branca, Prata e Preta

INMETRO A

TABELA TÉCNICA

COR	BRANCA	PRATA	PRETA
MOD. 127V	LE1521BR	LE1521PR	LE1521PT
CÓD. EAN 127V	790.831.281.826-5	790.831.281.828-9	790.831.281.824-1
MOD. 220V	LE1522BR	LE1522PR	LE1522PT
CÓD. EAN 220V	790.831.281.827-2	790.831.281.829-6	790.831.281.825-8
QTD. PÇS CAIXA	1	1	1
PROD. S/ EMB. (LargxAltxProf cm)	49,8x96,1x54,0	49,8x96,1x54,0	49,8x96,1x54,0
PROD. C/ EMB. (LargxAltxProf cm)	50,4x96,7x54,6	50,4x96,7x54,6	50,4x96,7x54,6
PESO S/ EMB. (kg)	10,19	10,19	10,19
PESO C/ EMB. (kg)	11,54	11,54	11,54

Produzido em Minas Gerais

Tanquinho Suggar Lavamax Eco 20kg

Timer de dupla função, válvula de dreno, dispenser para sabão e amaciante, filtro cata-fiapos e nota A no Inmetro.

LE2001/02BR - LE2001/02PR - LE2001/02PT



LAVADORA SEMIAUTOMÁTICA
Nova função de lavagem: com molho ou sem molho

LAVAGEM COM MOLHO – Para sujeira pesada de verdade
• Remove melhor sujeiras pesadas (barro, suor e gordura)
• Potencializa a ação do sabão, que precisa de tempo para agir
• Melhor resultado em roupas brancas e muito encardidas
Até 21 minutos (leve, médio, pesado e intenso)

LAVAGEM SEM MOLHO – Para a correria do dia a dia
• Ideal para roupas delicadas ou pouco sujas
• Mais agilidade na lavagem
• Ciclo direto e eficiente
Até 8 minutos

• Maior batedor da categoria
• Lava até 20kg de roupas
• SUPER CAPACIDADE: lava edredom de casal tamanho King
• Sistema de drenagem
• Função “Reaproveitar água”
• 2 dispensers: um para sabão e outro para amaciante
• 3 níveis de água e filtro cata-fiapos
• Até 3 molhos e desligamento automático
• Timer com programação
• 6 programas de lavagem
• Baixo consumo: 0,1 kWh/ciclo
• Potência: 580W

Nova funcionalidade:
LAVAGEM DO SEU JEITO
Com molho ou sem molho.
Você escolhe.

Única do Brasil com timer de dupla função

A melhor eficiência da categoria

Cores: Branca, Prata e Preta

INMETRO A

TABELA TÉCNICA

COR	BRANCA	PRATA	PRETA
MOD. 127V	LE2001BR	LE2001PR	LE2001PT
CÓD. EAN 127V	790.831.281.255-3	790.831.281.256-0	790.831.281.257-7
MOD. 220V	LE2002BR	LE2002PR	LE2002PT
CÓD. EAN 220V	790.831.281.258-4	790.831.281.259-1	790.831.281.260-7
QTD. PÇS CAIXA	1	1	1
PROD. S/ EMB. (LargxAltxProf cm)	55,0x95,7x59,5	55,0x95,7x59,5	55,0x95,7x59,5
PROD. C/ EMB. (LargxAltxProf cm)	55,8x97,4x60,2	55,8x97,4x60,2	55,8x97,4x60,2
PESO S/ EMB. (kg)	11,3	11,3	11,3
PESO C/ EMB. (kg)	13,1	13,1	13,1

Produzido na Paraíba

Tanquinho Suggar Lavamax 10kg

Timer de dupla função, big dispenser para sabão e amaciante, filtro cata-fiapos, batedor gigante e nota A no Inmetro.

LX1021/22BR - LX1021/22PR - LX1021/22PT



Nova funcionalidade:
LAVAGEM DO SEU JEITO
Com molho ou sem molho.
Você escolhe.

Única do Brasil com timer de dupla função

A melhor eficiência da categoria

Cor: Branca, Prata e Preta

INMETRO

LAVADORA SEMIAUTOMÁTICA
Nova função de lavagem: com molho ou sem molho

LAVAGEM COM MOLHO – Para sujeira pesada de verdade
- Remove melhor sujeiras pesadas (barro, suor e gordura)
- Potencializa a ação do sabão, que precisa de tempo para agir
- Melhor resultado em roupas brancas e muito encardidas

Até 21 minutos (leve, médio, pesado e intenso)

LAVAGEM SEM MOLHO – Para a correria do dia a dia
- Ideal para roupas delicadas ou pouco sujas
- Mais agilidade na lavagem
- Ciclo direto e eficiente

Até 8 minutos

- Maior batedor da categoria
- Lava até 10kg de roupas
- Dispenser para sabão
- 3 níveis de água
- Filtro cata-fiapos
- 3 molhos e desligamento automático
- Timer com programação
- Baixo consumo: 0,15 kWh/ciclo
- Potência: 450W

TABELA TÉCNICA

COR	BRANCA	PRETA	PRATA
MOD. 127V	LX1021BR	LX1021PT	LX1021PR
CÓD. EAN 127V	789.651.851.718-4	789.651.852.243-0	790.831.280.259-2
MOD. 220V	LX1022BR	LX1022PT	LX1022PR
CÓD. EAN 220V	789.651.852.241-6	789.651.852.244-7	790.831.280.260-8
QTD. PÇS CAIXA	1	1	1
PROD. S/ EMB. (LargxAltxProf cm)	51,3x95,5x56,7	51,3x95,5x56,7	51,3x95,5x56,7
PROD. C/ EMB. (LargxAltxProf cm)	51,9x96,7x57,3	51,9x96,7x57,3	51,9x96,7x57,3
PESO S/ EMB. (kg)	10,34	10,34	10,34
PESO C/ EMB. (kg)	11,91	11,91	11,91

NEGO **Produzido na** *Paraíba*



Nova funcionalidade:
LAVAGEM DO SEU JEITO
Com molho ou sem molho.
Você escolhe.

Única do Brasil com
timer de dupla função

A melhor eficiência
da categoria

Cor: Branca, Prata e Preta

INMETRO A

Tanquinho Suggar Neo Eco 10kg

Timer de dupla função, big dispenser, filtro cata-fiapos, batedor gigante e eficiência nota A no Inmetro.

LE1011/12BR - LE1011/12PT - LE1011/12PR

LAVADORA SEMIAUTOMÁTICA
Nova função de lavagem: com molho ou sem molho

LAVAGEM COM MOLHO - Para sujeira pesada de verdade
- Remove melhor sujeiras pesadas (barro, suor, gordura)
- Potencializa a ação do sabão (que precisa de tempo para agir)
- Melhor resultado em roupas brancas e muito encardidas

Até 21 minutos (leve, médio, pesado e intenso)

LAVAGEM SEM MOLHO - Para a correria do dia a dia.
- Ideal para roupas delicadas ou pouco sujas.
- Mais agilidade no dia a dia
- Ciclo direto e eficiente
- A melhor eficiência de lavagem e o maior batedor da categoria

Até 8 minutos

- Lava até 10kg de roupas
- 5 programas de lavagem
- Dispenser para sabão
- Até 3 molhos e desligamento automático
- Timer com programação
- Baixo consumo: 0,10 kWh/ciclo
- Potência: 450W

TABELA TÉCNICA

COR	BRANCA	PRETA	PRATA
MOD.127V	LE1011BR	LE1011PT	LE1011PR
CÓD. EAN 127V	7.908312.812881	7.908312.812904	7.908312.813192
MOD.220V	LE1012BR	LE1012PT	LE1012PR
CÓD. EAN 220V	7.908312.812898	7.908312.812911	7.908312.813208
QTD. PÇS CAIXA	1	1	1
PROD. S/ EMB. (LargxAltxProf cm)	51,3x96,0x54,8	51,3x96,0x54,8	51,3x96,0x54,8
PROD. C/ EMB. (LargxAltxProf cm)	55x97x60	55x97x60	55x97x60
PESO S/ EMB. (kg)	9,380	9,380	9,380
PESO C/ EMB. (kg)	11,0	11,0	11,0

NEGO **Produzido na** *Paraíba*

Tanquinho Suggar Lavamatic 16kg

Timer de dupla função, big dispenser para sabão e amaciante, filtro cata-fiapos, batedor gigante e nota A no Inmetro.

LC1621/22BR - LC1621/22PR - LC1621/22PT



Nova funcionalidade:
LAVAGEM DO SEU JEITO
Com molho ou sem molho.
Você escolhe.

Única do Brasil com timer de dupla função

A melhor eficiência da categoria

Cor: Branca, Prata e Preta

INMETRO A

LAVADORA SEMIAUTOMÁTICA
Nova função de lavagem: com molho ou sem molho

LAVAGEM COM MOLHO – Para sujeira pesada de verdade
- Remove melhor sujeiras pesadas (barro, suor e gordura)
- Potencializa a ação do sabão, que precisa de tempo para agir
- Melhor resultado em roupas brancas e muito encardidas

Até 21 minutos (leve, médio, pesado e intenso)

LAVAGEM SEM MOLHO – Para a correria do dia a dia
- Ideal para roupas delicadas ou pouco sujas
- Mais agilidade na lavagem
- Ciclo direto e eficiente

Até 8 minutos

- Lava até 16kg de roupas
- SUPER CAPACIDADE: lava edredom de casal tamanho King
- 2 dispensers: um para sabão e outro para amaciante
- Filtro cata-fiapos
- Até 3 molhos e desligamento automático
- Timer com programação
- 5 programas de lavagem
- Consumo: 0,10 kWh/ciclo
- Potência: 530W

TABELA TÉCNICA

COR	BRANCA	PRATA	PRETA
MOD. 127V	LC1621BR	LC1621PR	LC1621PT
CÓD. EAN 127V	790.831.281.779-4	790.831.281.780-0	790.831.281.781-7
MOD. 220V	LC1622BR	LC1622PR	LC1622PT
CÓD. EAN 220V	790.831.281.782-4	790.831.281.783-1	790.831.281.784-8
QTD. PÇS CAIXA	1	1	1
PROD. S/ EMB. (LargxAltxProf cm)	51,3x96,1x56,7	51,3x96,1x56,7	51,3x96,1x56,7
PROD. C/ EMB. (LargxAltxProf cm)	51,9x96,7x57,3	51,9x96,7x57,3	51,9x96,7x57,3
PESO S/ EMB. (kg)	10,55	10,55	10,55
PESO C/ EMB. (kg)	12,13	12,13	12,13

NEGO **Produzido na** *Paraíba*

Tanquinho Suggar Lavamax Eco 20kg

Timer de dupla função, válvula de dreno, dispenser para sabão e amaciante, filtro cata-fiapos e nota A no Inmetro.

LE2021BR/22BR - LE2021/22PR - LE2021/22PT



Nova funcionalidade:
LAVAGEM DO SEU JEITO
Com molho ou sem molho.
Você escolhe.

Única do Brasil com timer de dupla função

A melhor eficiência da categoria

Cor: Branca, Prata e Preta

INMETRO A

LAVADORA SEMIAUTOMÁTICA
Nova função de lavagem: com molho ou sem molho

LAVAGEM COM MOLHO – Para sujeira pesada de verdade
- Remove melhor sujeiras pesadas (barro, suor e gordura)
- Potencializa a ação do sabão, que precisa de tempo para agir
- Melhor resultado em roupas brancas e muito encardidas

Até 21 minutos (leve, médio, pesado e intenso)

LAVAGEM SEM MOLHO – Para a correria do dia a dia
- Ideal para roupas delicadas ou pouco sujas
- Mais agilidade na lavagem
- Ciclo direto e eficiente

Até 8 minutos

- Lava até 20kg de roupas

Maior batedor da categoria
- SUPER CAPACIDADE: lava edredom de casal tamanho King
- 2 dispensers: um para sabão e outro para amaciante

Sistema de drenagem: função reaproveitar água
- 3 níveis de água e filtro cata-fiapos
- Até 3 molhos e desligamento automático
- Timer com programação
- 5 programas de lavagem
- Consumo: 0,10 kWh/ciclo
- Potência: 530W

TABELA TÉCNICA

COR	BRANCA	PRATA	PRETA
MOD. 127V	LE2021BR	LE2021PR	LE2021PT
CÓD. EAN 127V	790.831.282.801-1	790.831.282.802-8	790.831.282.893-6
MOD. 220V	LE2022BR	LE2022PR	LE2022PT
CÓD. EAN 220V	790.831.282.891-2	790.831.282.892-9	790.831.282.894-3
QTD. PÇS CAIXA	1	1	1
PROD. S/ EMB. (LargxAltxProf cm)	55,0x95,7x59,5	55,0x95,7x59,5	55,0x95,7x59,5
PROD. C/ EMB. (LargxAltxProf cm)	55,8x97,4x60,2	55,8x97,4x60,2	55,8x97,4x60,2
PESO S/ EMB. (kg)	11,3	11,3	11,3
PESO C/ EMB. (kg)	13,1	13,1	13,1

Se tem agilidade no cuidado com as roupas, tem *Suggar*.



Centrífugas



15KG

Super capacidade
15kg

Alta eficiência: 1750rpm
Roupas quase prontas
para guardar

Sistema exclusivo de
trava de segurança

Centrífuga de Roupas Suggar Giromax 15kg

Timer de 7 minutos, desligamento automático, exclusivo sistema de segurança, alta estabilidade e eficiência, nota A no Inmetro.

CT1501/02BR - CT1501/02PT - CT1501/02PR

- Capacidade de 15kg de roupas molhadas: equivale a 5kg de roupas secas
- Timer de 7 min. c/ desligamento automático
- Alta eficiência: 1750rpm, deixa as roupas quase no ponto de passar
- Saída de água frontal
- Base larga: garante maior estabilidade
- Grade de proteção para fechamento do cesto
- Sistema de trava exclusivo: impede a abertura da tampa durante o funcionamento
- Alça lateral: facilita no manuseio e no transporte
- Alta eficiência: centrifuga muito mais suas roupas
- Centrifuga até edredon King Size ou até 20 camisas de uma só vez
- Potência: 180W
- Baixo consumo: 0,18kWh

TABELA TÉCNICA

COR	BRANCA	PRETA	PRATA
MOD. 127V	CT1501BR	CT1501PT	CT1501PR
CÓD. EAN 127V	790.831.280.195-3	790.831.280.196-0	790.831.281.146-4
MOD. 220V	CT1502BR	CT1502PT	CT1502PR
CÓD. EAN 220V	790.831.280.197-7	790.831.280.194-6	790.831.281.147-1
QTD. PÇS CAIXA	1	1	1
PROD. S/ EMB. (LargxAltxProf cm)	42,0x69,5x41,6	42,0x69,5x41,6	42,0x69,5x41,6
PROD. C/ EMB. (LargxAltxProf cm)	42,2x71,2x42,2	42,2x71,2x42,2	42,2x71,2x42,2
PESO S/ EMB. (kg)	6,55	6,55	6,55
PESO C/ EMB. (kg)	7,62	7,62	7,62

Se tem roupa seca a qualquer hora, tem *Suggar*.



Secadora de roupas



4 Programas de secagem para diferentes tipos de roupa

Tecnologia Anti-odor e Esterilização Antiácaros

Secagem 3D com distribuição uniforme de calor

Cor branca

Secadora de Roupas Suggar 8kg Bancada, Parede ou Piso

Para instalação em bancada, parede ou piso, com timer dupla função de 180 minutos e duplo sistema de filtragem.

SC8011/12BR

- Capacidade de até 8 kg, ideal para o uso de toda a família
- 4 programas de secagem para diferentes tipos de roupas
- Tecnologia anti-odor, que elimina maus odores durante a secagem
- Esterilização Antiácaros, mais cuidado e higiene para as roupas
- Secagem 3D dinâmica, com distribuição uniforme do calor
- Filtro duplo antifiapo, retém fiapos, pelos e poeira
- Função ar frio, auxilia na remoção de odores e partículas
- Instalação no piso ou na parede
- Potência: 850 W
- Baixo consumo de energia: 0,85 kWh

TABELA TÉCNICA

COR	BRANCA
MOD. 127V	SC8011BR
CÓD. EAN 127V	790.831.283.413-5
MOD. 220V	SC8012BR
CÓD. EAN 220V	790.831.283.414-2
QTD. PÇS CAIXA	1
PROD. S/ EMB. (LargxAltxProf cm)	49,5x59,5x49,5
PROD. C/ EMB. (LargxAltxProf cm)	56,0x62,5x53,5
PESO S/ EMB. (kg)	16,5
PESO C/ EMB. (kg)	19,0

Se tem praticidade na rotina, tem *Suggar*.



Passadeiras



Desamassa e higieniza roupas

Compacta e portátil

Escova e copo medidor

Bivolt

Cor preta

Passadeira de Roupas a Vapor Portátil Suggar JET Bivolt

Portátil a vapor, bivolt 700W, para desamassar roupas com praticidade em casa ou em viagens.

PV1000PT

- Potência: 700W
- Botão liga e desliga
- Acompanha escova e copo medidor
- Passa e higieniza suas roupas com facilidade
- Retira as rugas das suas roupas com rapidez e eficiência
- Fácil de levar nas viagens
- Baixo consumo: 0,70kWh

TABELA TÉCNICA	CX INDIVIDUAL	CX MASTER
COR	PRETA	PRETA
CÓD. PRODUTO	PV1000PT	PV1000PT
CÓD. EAN	789.651.850.056-8	789.651.850.062-9
QTD. PÇS CAIXA	1	12
PROD. S/ EMB. (LargxAltxProf cm)	10,0x21,0x16,0	-
PROD. C/ EMB. (LargxAltxProf cm)	10,5x22,2x20,0	34,5x46,0x42,0
PESO S/ EMB. (kg)	0,75	-
PESO C/ EMB. (kg)	0,85	9,0



Desamassa e higieniza roupas

Controle de intensidade de vapor

Suporte para pendurar roupas

Cor prata

Passadeira de Roupas a Vapor Profissional Suggar

Profissional a vapor, para acabamento de roupas com mais agilidade e praticidade no cuidado diário.

PV1501/02PR

- Potência: 1.200W (127V)/1.500W (220V)
- Passa suas roupas com facilidade e extrema comodidade
- Higieniza suas roupas, retirando odores desagradáveis
- Bocal para saída de vapor
- Controle de intensidade de vapor
- Rodas deslizantes
- Haste retrátil de fácil armazenamento
- Suporte para pendurar roupa
- Acompanha escova
- Mangueira flexível de fácil manuseio
- Baixo consumo: 1,2kWh(127V)/1,5kWh(220V)

TABELA TÉCNICA	CX INDIVIDUAL	CX MASTER
COR	PRATA	PRATA
MOD. 127V	PV1501PR	PV1501PR
CÓD. EAN 127V	789.651.851.548-7	789.651.851.550-0
MOD. 220V	PV1502PR	PV1502PR
CÓD. EAN 220V	789.651.851.549-4	789.651.851.551-7
QTD. PÇS CAIXA	1	2
PROD. S/ EMB. (LargxAltxProf cm)	33,0x150,0x22,0	-
PROD. C/ EMB. (LargxAltxProf cm)	38,5x36,5x27,0	55,5x39,0x40,0
PESO S/ EMB. (kg)	3,6	-
PESO C/ EMB. (kg)	4,1	9,3

Se tem conforto, tem *Suggar*.



Umidificador de ar



Até 12 horas de vapor contínuo

Controle de intensidade

Ionizador ultrassônico que purificar o ar

Bivolt

Cor branca

Umidificador de Ar Suggar Portátil Fresh Bivolt 4 Litros

Capacidade 4 litros, bivolt e 32W, indicado para melhorar a umidade do ambiente com praticidade.

UM45BIBR

- Potência: 32W
- Produz até 12 horas de vapor contínuo, sem reposição de água
- Controle de intensidade da névoa fria
- Umidifica o ar e alivia o ressecamento dos olhos e das vias respiratórias
- Ionizador ultrassônico: descontamina o ar
- Capacidade: 4 litros
- Lâmpada alerta de reposição de água
- Supersilencioso
- Baixo consumo: 0,032kWh

TABELA TÉCNICA	CX INDIVIDUAL	CX MASTER
COR	BRANCO	BRANCO
CÓD. PRODUTO	UM45BIBR	UM45BIBR
CÓD. EAN	789.651.851.023-9	789.651.851.024-6
QTD. PÇS CAIXA	1	6
PROD. S/ EMB. (LargxAltxProf cm)	20,0x32,3x21,7	-
PROD. C/ EMB. (LargxAltxProf cm)	21,3x32,6x21,3	66,0x34,6x44,2
PESO S/ EMB. (kg)	1,0	-
PESO C/ EMB. (kg)	1,2	8,2



CLASSIFICAÇÃO FISCAL

PRODUTO	ORIGEM	NCM
ADEGA/FRIGOBAR/CERVEJEIRA	IMPORTADO	8418.69.99
CENTRÍFUGA	NACIONAL	8421.12.10
COIFA	IMPORTADO	8414.60.00
COOKTOP	NACIONAL	7321.11.00
COOKTOP	IMPORTADO	7321.11.00
COOKTOP (INDUÇÃO)	IMPORTADO	8516.60.00
CHURRASQUEIRA	IMPORTADO	7321.81.00
DEPURADOR	NACIONAL	8421.39.90
DEPURADOR	IMPORTADO	8421.39.90
FOGÃO DE PISO	NACIONAL	7321.11.00
FORNO ELÉTRICO (PORTÁTIL)	IMPORTADO	8516.60.00
FORNO ELÉTRICO (EMBUTIR)	IMPORTADO	8516.60.00
LAVADORA (ATÉ 10KG)	NACIONAL	8450.19.00
LAVADORA (ACIMA DE 10KG ATÉ 18KG)	NACIONAL	8450.20.20
LAVADORA (ACIMA DE 20KG)	NACIONAL	8450.20.90
MÁQUINA DE GELO	IMPORTADO	8418.69.99
PASSADEIRA	IMPORTADO	8516.79.90
UMIDIFICADOR	IMPORTADO	8509.80.90
SECADORA DE ROUPAS	IMPORTADO	8451.21.00

SUGGAR
eletrodomésticos

MINAS GERAIS
Belo Horizonte
Rua Jerônimo Marcucci, 74 - Bairro Pilar - CEP 30390-150
Televendas: 0800 205 1234 - Central de Relacionamento: 0800 200 5050
www.suggar.com.br

PARAÍBA
Conde
Rod. BR 101 Km 08 Galpão C - s/n - Distrito Industrial - CEP 58322-000

/suggarbr

Especificações técnicas estão sujeitas a alterações sem aviso prévio para fins de aperfeiçoamento de produtos. Agosto/2026.
Acesse https://files.suggar.com.br para downloads de imagens e manuais dos produtos.